شرکت ترانسفورماتور توزیع زنگان

(آگهی مناقصه شماره ۱۴۰۱/۷۳۱)

شرکت ترانسفورماتور توزیع زنگان

در نظر دارد از طریق مناقصه نسبت به **تامین جعبه کابل** اقدام نماید. لذا، از شرکت ها و تامین کنندگان واجد شرایط و دارای سوابق مرتبط درخواست میگردد در صورت تمایل به همکاری با شماره تلفن ۰۲۴-۳۳۷۹۱۱۸۸ تماس حاصل نموده و حداکثر تا ساعت ۱۰ روز شنبه مورخ ۱۴۰۱/۰۳/۲۱ نسبت به تحویل حضوری اسناد مناقصه و یا از طریق پست به آدرس ذیل اقدام نمایند .

لازم بذکر است جهت دسترسی به مدارک و شرایط شرکت در مناقصه میتوانید به سایت این شرکت به آدرس ذیل مراجعه فرمایید:

WWW.TTZCO.COM

××××××××××××××××××××××××××××××××××××××

(هزینه چاپ آگهی به عهده برنده مناقصه می باشد)

آدرس : زنجان، کیلومتر ۴ جاده تهران، جنب شرکت ایران ترانسفو

شرکت ترانسفورماتور توزیع زنگان (واحد خرید وسفارشات)

خواهشمند است در صورت موافقت دستور فرمایید آگهی فوق یک نوبت در صفحات داخلی روزنامه اطلاعات منتشر گردد.

تنظیم : ولیخانی	تائید : مدیر خرید	تصویب : مدیر عامل

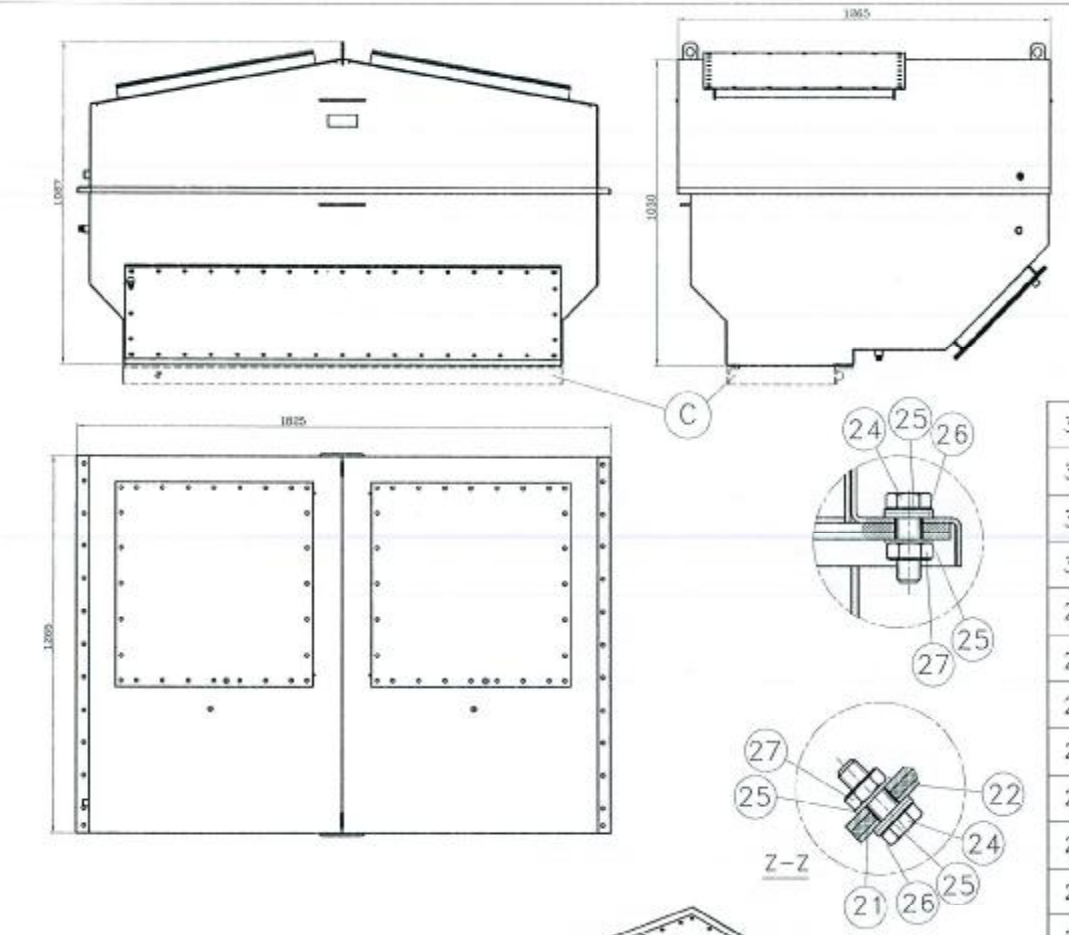

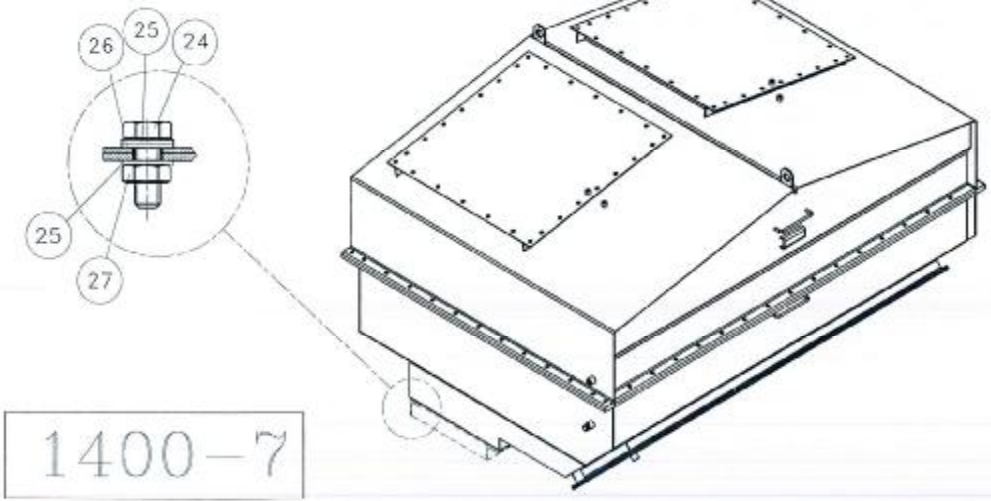

220Kg

painting According to IZV

ID NO.	INDEX NO.	PARAMETRIC DRAWING NO. WORKPIECE	DIMENSIONS(m)	STANDARD	STANDARD MATERIALS	Weight (kg)
37	2	Cover	4x690x690		DIN 17100 St.37-2	
36	2	Cover Washer	4x40x2760		NBR	
33	–	Gland	PG21			
32	1	Cover Washer	4x40x3852			
28	5	Earthing Cable ND OJ 06 008		AF12		
27	176	Nut	M10	DIN 934	According to IZV	
26	176	Spring Washer	B10	DIN 127	According to IZV	
25	352	Washer	ø10.5	DIN 125	According to IZV	
24	176	Screw	M10x30	DIN 933	According to IZV	
23	3	Earthing Set ND OJ 03 001			DIN 17100 St.37-2	
22	1	Gland Plate	4x1491x436		DIN 17440 X5CrNi1810	
21	1	Cover Washer	4x40x3854		NBR	
D	–	Flat bar Assembly Ski.Nr.Z-58100/2				
C	1	Main Flange Ski.Nr.Z-58100/1				
B	1	Cover Parts OS				
A	1	Body Parts OS				

INDEX	NUMBER	DATE	NAME

29628219

SUBJ: Cable Box (OS)

CUSTOMER:

Transformer Designer: Sohrabi

TYPE:

GROUP:

DATE: ۱۳۸۴/۱۱/۲۷

DES: A. Shokrollahi

APP. Aslani

PAGE: 1 COUNT: 7

DRAWING.NO.: Ski.Nr.Z-58100

شرکت ترانسفورماتور توزیع زنگان
ZANGAN DISTRIBUTION TRANSFORMER CO.

1400-7

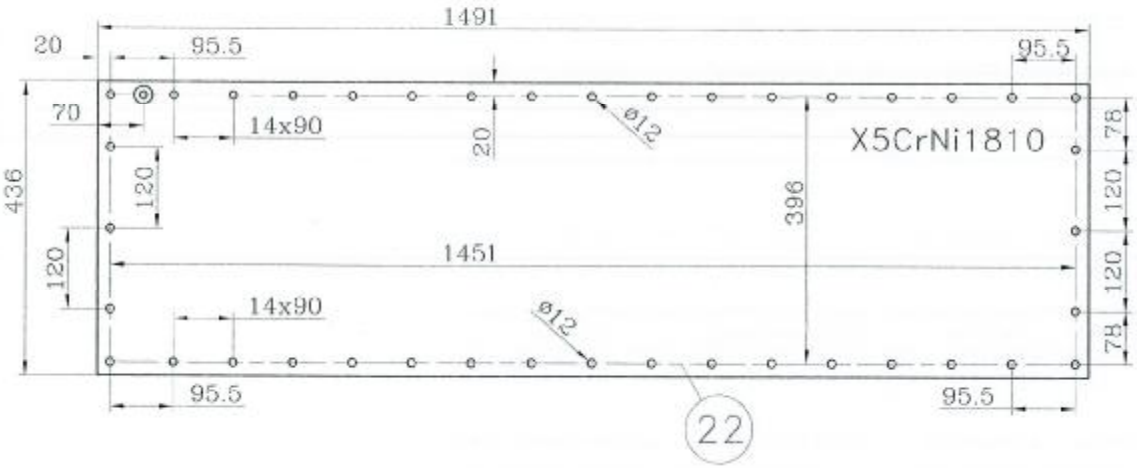

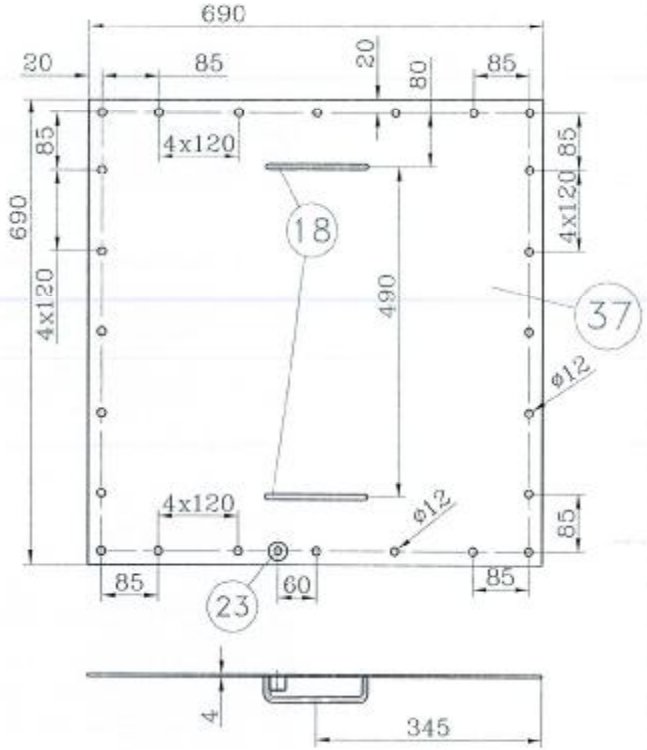

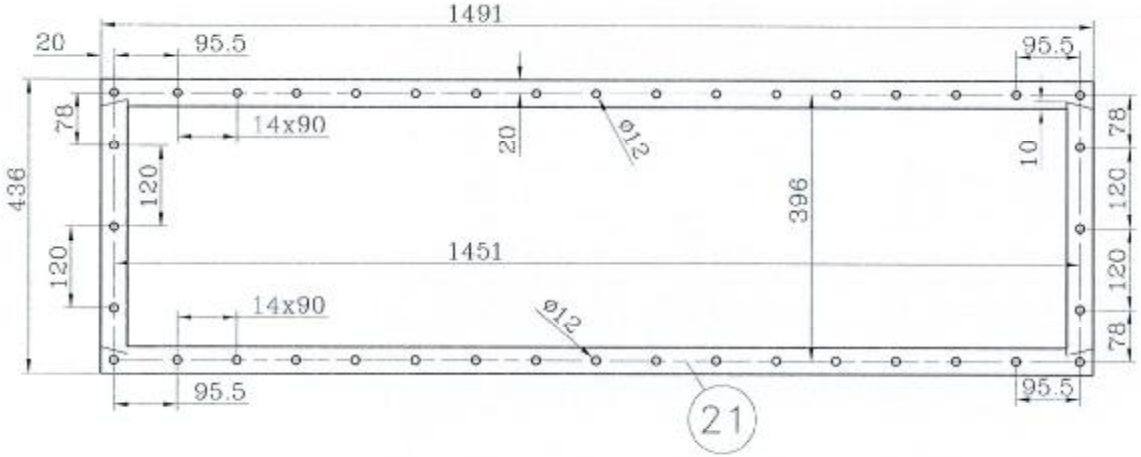

INDEX	NUMBER	DATE	NAME

GENRAL TO. DIN ISO 2768-m

29628219

SUBJ: Gland Plate and Washer OS

CUSTOMER: برق منطقه ای کرمان

IP: 55

GROUP:

Transformer Designer: Schulz

DATE:

DES: A.Shakouhi

APPR: Torkaei

PAGE: 2 COUNT: 7

DRAWING NO.: Ski.Nr.Z-58100

شرکت ترانسفورماتور توزیع زنگان

ZANGAN DISTRIBUTION TRANSFORMER CO.

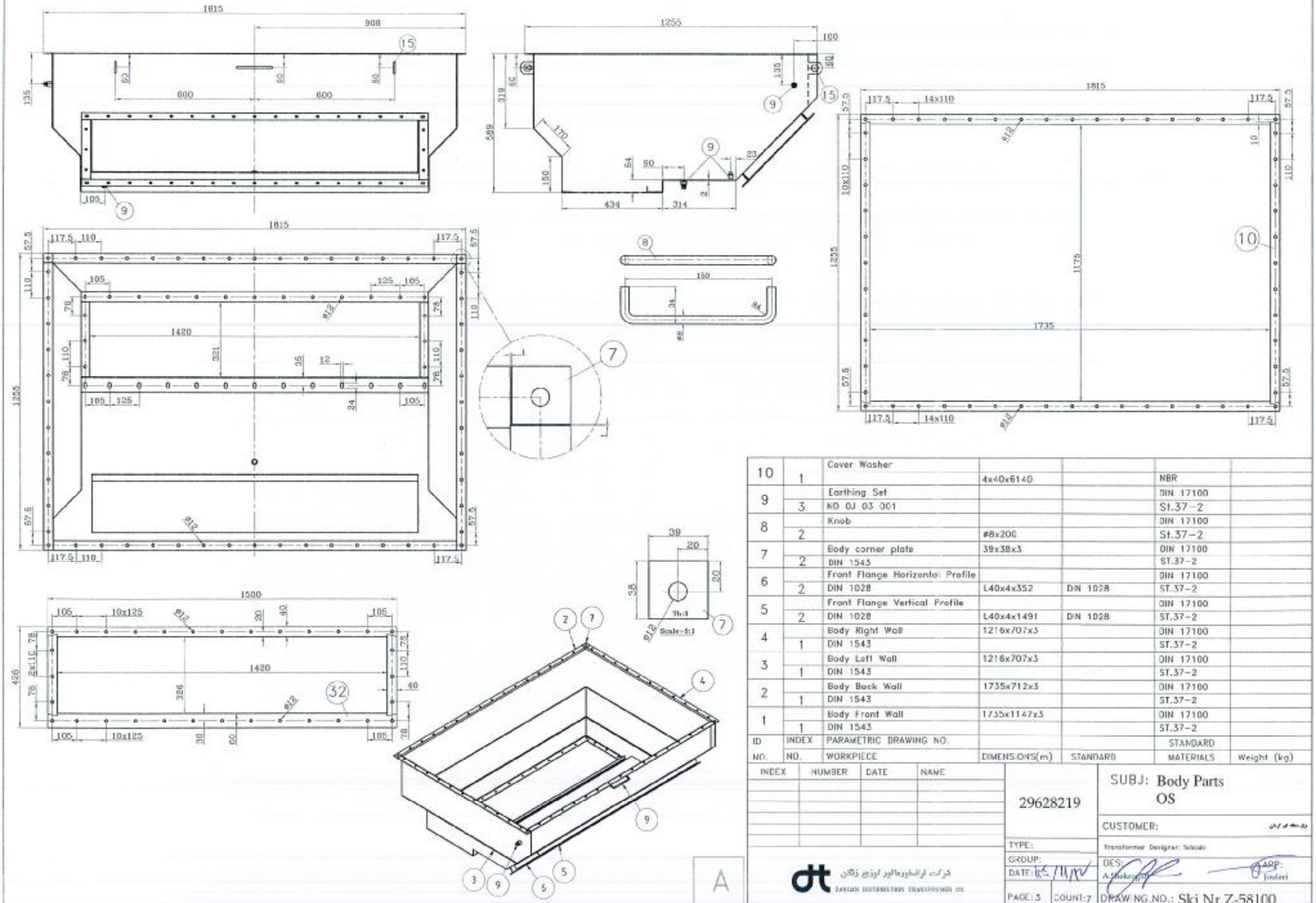

ID NO.	INDEX NO.	PARAMETRIC DRAWING NO. / WORKPIECE	DIMENSIONS(m)	STANDARD	STANDARD MATERIALS	Weight (kg)
10	1	Cover Washer	4x40x6140		NBR	
9		Earthing Set			DIN 17100	
	3	NO 0J 03 001			St.37-2	
8		Knob			DIN 17100	
	2		ø8x200		St.37-2	
7		Body corner plate	39x38x3		DIN 17100	
	2	DIN 1543			ST.37-2	
6		Front Flange Horizontal Profile			DIN 17100	
	2	DIN 1028	L40x4x352	DIN 1028	ST.37-2	
5		Front Flange Vertical Profile			DIN 17100	
	2	DIN 1028	L40x4x1491	DIN 1028	ST.37-2	
4		Body Right Wall	1216x707x3		DIN 17100	
	1	DIN 1543			ST.37-2	
3		Body Left Wall	1216x707x3		DIN 17100	
	1	DIN 1543			ST.37-2	
2		Body Back Wall	1735x712x3		DIN 17100	
	1	DIN 1543			ST.37-2	
1		Body Front Wall	1735x1147x3		DIN 17100	
	1	DIN 1543			ST.37-2	

INDEX	NUMBER	DATE	NAME

29628219

TYPE:

GROUP:

DATE:

PAGE: 3 COUNT: 7

SUBJ: Body Parts OS

CUSTOMER:

Transformer Designer: Sakaki

DES: A.Shokouhi

APP: Jouleri

DRAWING NO.: Ski.Nr.Z-58100

شرکت ترانسفورماتور توزیع زنگان

ZANJAN DISTRIBUTION TRANSFORMER CO

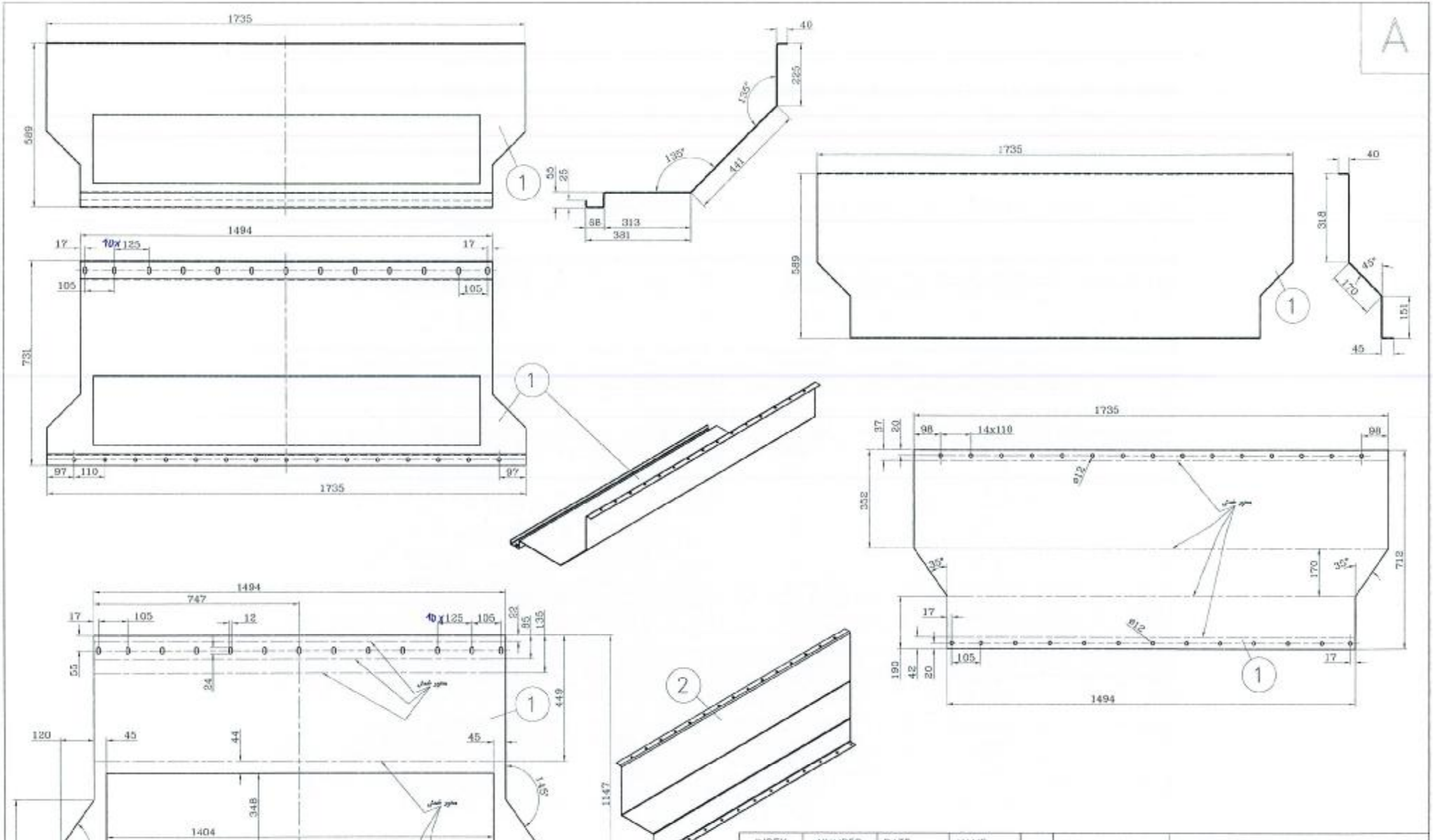
A
1735
589
1494
17
10x125
105
731
97
110
1735
40
225
135°
441
55
25
88
313
381
1735
589
40
318
45°
170
151
45
1735
97
20
98
14x110
98
332
712
35°
170
17
105
190
42
20
1494
1494
747
17
105
12
10x125
106
22
95
135
55
24
449
120
45
44
45
348
1404
1147
561
391
14x110
47
97
97
1735
37
20
258
391
INDEX
NUMBER
DATE
NAME
GENRAL TO. DIN ISO 2768-m
29628219
SUBJ: Body Parts OS
CUSTOMER:
Transformer Designer. Soltani
IP: 55
GROUP:
DATE:
DES: A.Shekrgahi
APP: Joulaei
PAGE: 4
COUNT: 7
DRAWING.NO.: Ski.Nr.Z-58100
شرکت ترانسفورماتور توزیع زنگان
ZANGAN DISTRIBUTION TRANSFORMER CO.

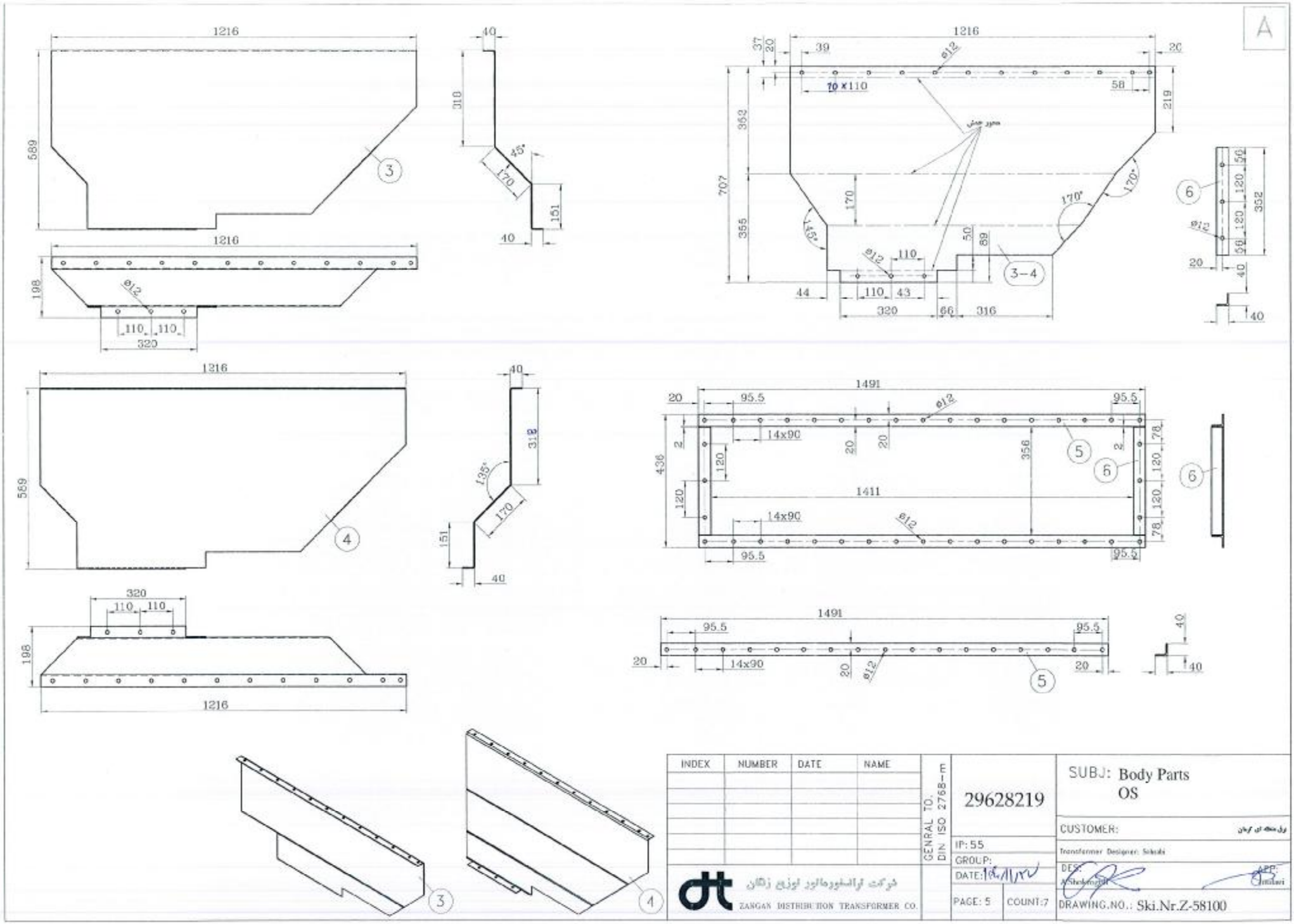
A
1216
589
198
ø12
110
320
40
310
45°
170
151
37
20
39
70 x 110
58
219
352
707
355
135°
44
43
66
316
50
89
3-4
14x90
1491
95.5
436
356
1411
78
56
120
3
4
5
6
1
SUBJ: Body Parts
OS
29628219
INDEX
NUMBER
DATE
NAME
GENRAL TO. DIN ISO 2768-m
IP: 55
GROUP:
DATE:
PAGE: 5
COUNT: 7
CUSTOMER:
Transformer Designer: Sikaki
DES:
APP:
DRAWING.NO.: Ski.Nr.Z-58100
شرکت ترانسفورماتور توزیع زنگان
ZANGAN DISTRIBUTION TRANSFORMER CO.

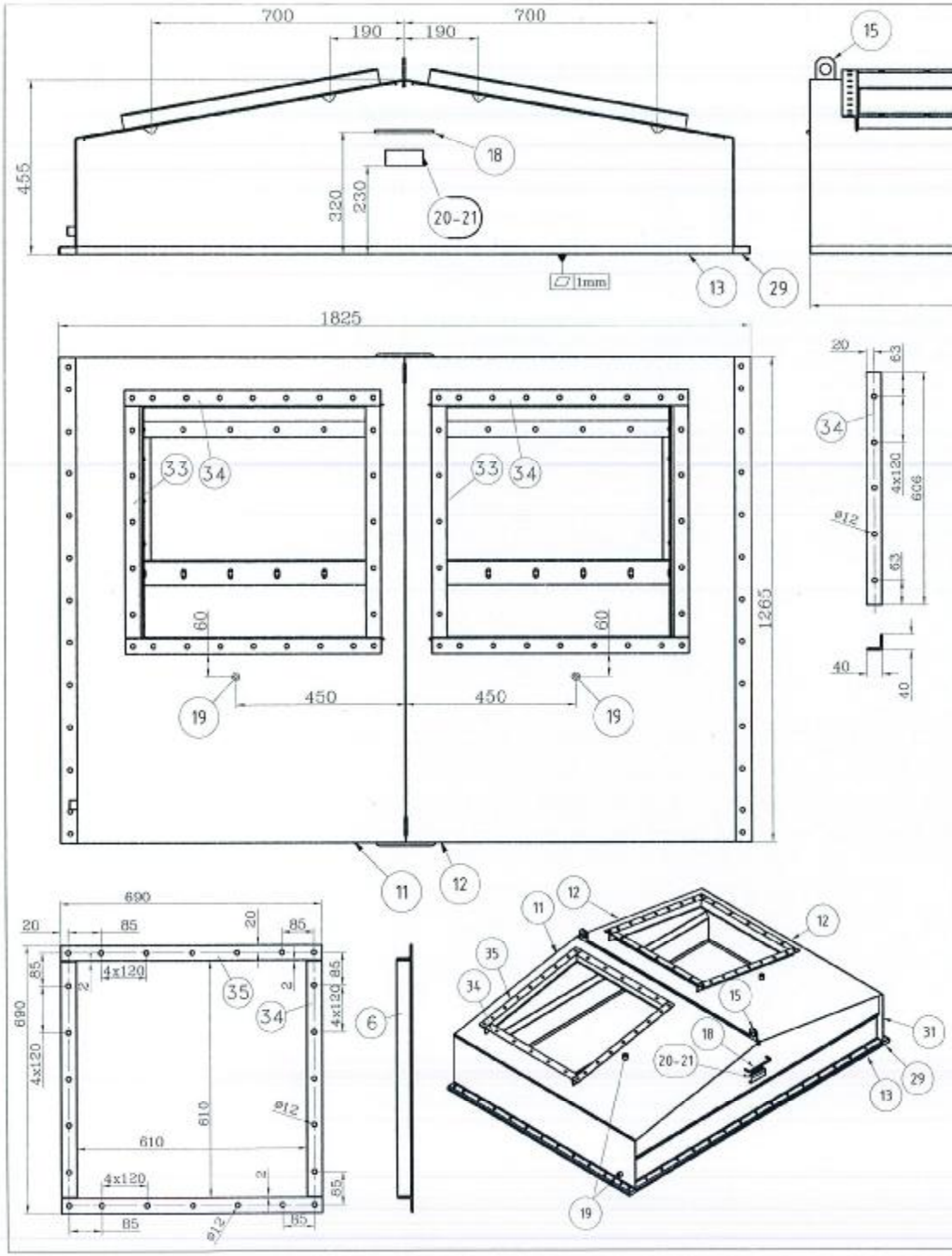

ID NO.	INDEX NO.	PARAMETRIC DRAWING NO. / WORKPIECE	DIMENSIONS(m)	STANDARD	STANDARD MATERIALS	Weight (kg)
35		UP Flange Horizontal Profile			DIN 17100	
	4	DIN 1028	L40x4x690	DIN 1028	ST.37-2	
34		UP Flange Vertical Profile			DIN 17100	
	4	DIN 1028	L40x4x605	DIN 1028	ST.37-2	
31		Steel Part	303x43x3		DIN 17100	
	4	DIN 1543			ST.37-2	
30		Steel Part			DIN 17100	
	–	DIN 1543			ST.37-2	
29		Steel Part	18x43x2		DIN 17100	
	4	DIN 1543			ST.37-2	
20		Cover Support	500x56x2		DIN 17100	
	4	DIN 1543			ST.37-2	
19		Earthing Set			DIN 17100	
	3	ND 0J 03 001			St.37-2	
18		Knob	ø8x200		DIN 17100	
	6				St.37-2	
17		Terminal Sheet			According to IZV	
	1	ND 01 06 018				
16		Terminal Sheet holder plate	100x73x1.5		DIN 17100	
	1				St.37-2	
15		Lifting lug			DIN 17100	
	6	G.Z-1010		Type 300	ST.37-2	
14		Cover Back Wall	1733x535x2		DIN 17100	
	1	DIN 1543			ST.37-2	
13		Cover Front Wall	1733x535x2		DIN 17100	
	1	DIN 1543			ST.37-2	
12		Cover Left Wall	1265x1258x2		DIN 17100	
	1	DIN 1543			ST.37-2	
11		Cover Right Wall	1265x1258x2		DIN 17100	
	1	DIN 1543			ST.37-2	

INDEX	NUMBER	DATE	NAME

29628219

SUBJ: Cover Parts OS

CUSTOMER:

Transformer Designer: Sakaki

TYPE:

GROUP:

DATE:

DES: A.Sholeyghi

APP:

PAGE: 6 COUNT: 7

DRAWING NO.: Ski.Nr.Z-58100

شرکت توزیع نیروی برق زنجان

ZANJAN DISTRIBUTION TRANSFORMER CO.

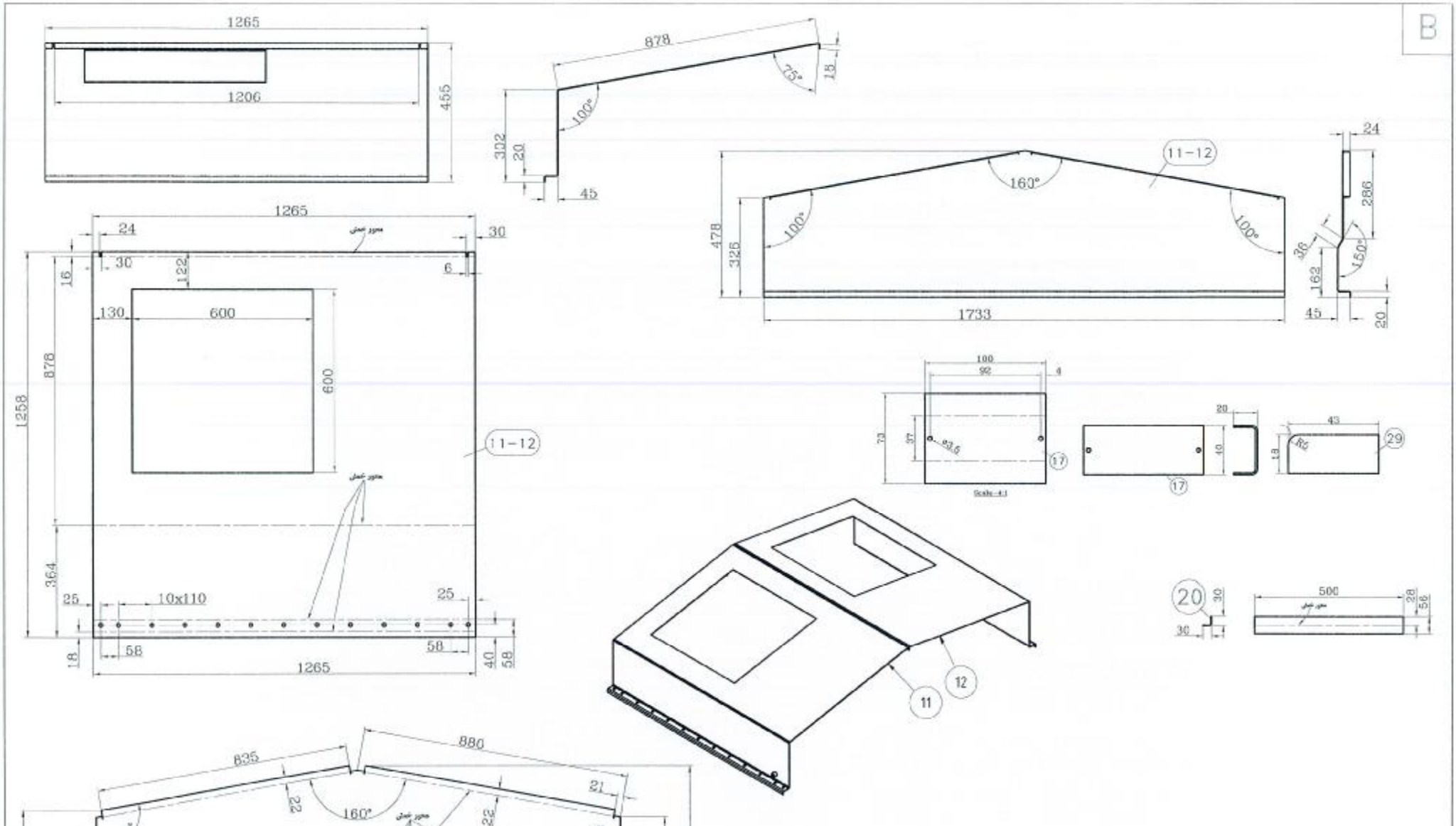

INDEX	NUMBER	DATE	NAME

GENRAL TD. DIN ISO 2768-m

29628219

SUBJ: Cover Parts OS

CUSTOMER:

Transformer Designer: Sohrabi

IP: 55

GROUP:

DATE:

DES: A.Sholragha

APP: Jeilaei

PAGE: 7 COUNT: 7

DRAWING.NO.: Ski.Nr.Z-58100

شرکت ترانسفورماتور توزیع زنگان

ZANGAN DISTRIBUTION TRANSFORMER CO.

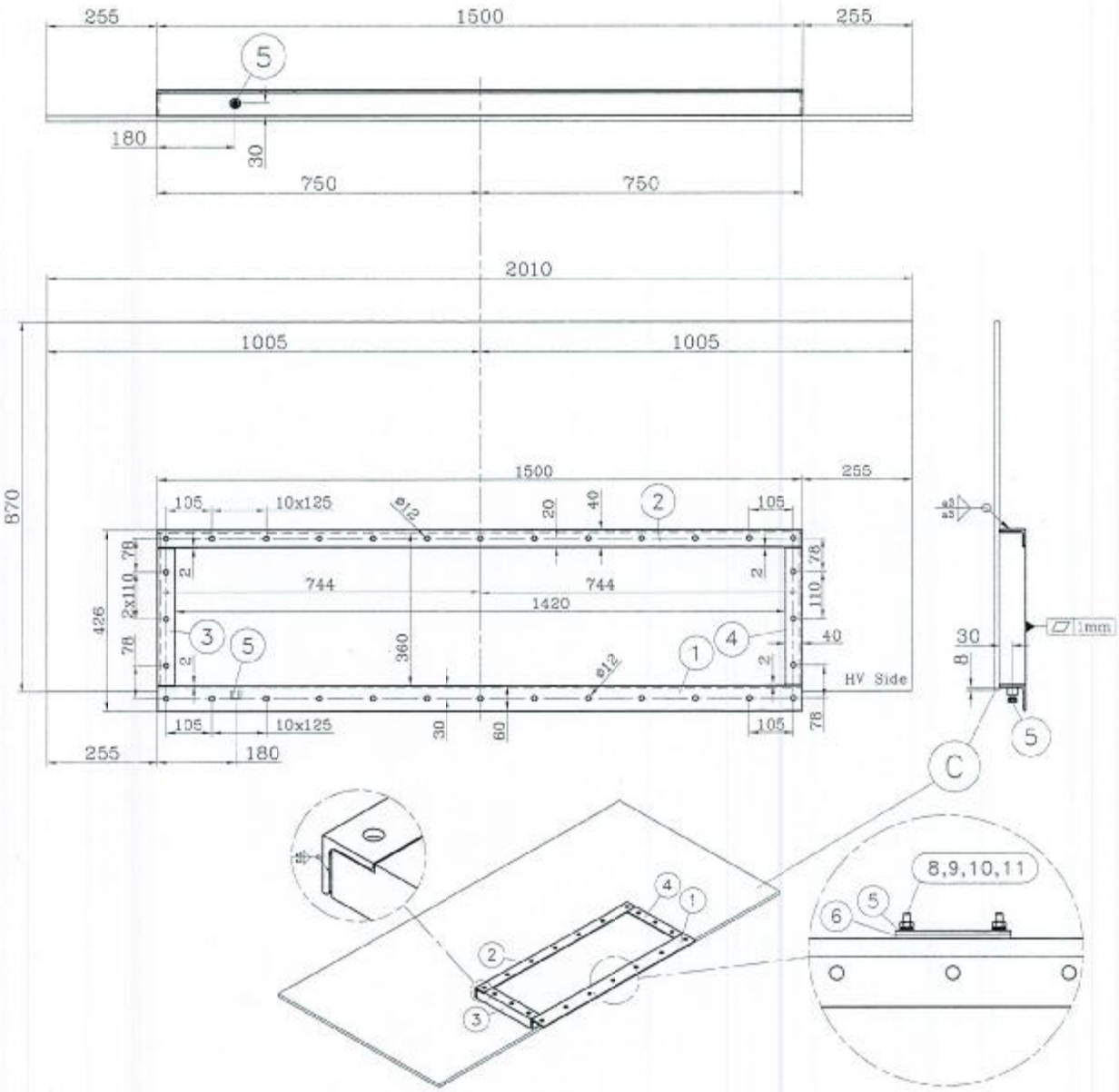

ID NO.	INDEX NO.	PARAMETRIC DRAWING NO. WORKPIECE	DIMENSIONS(m)	STANDARD	STANDARD MATERIALS	Weight (kg)
11	2	Spring Washer	8G		St.Gal	
10	4	Washer	ø6.5		St.Gal	
9	2	Nut	M6		St.Gal	
8	2	Screw	M6x30		St.Gal	
7	–	Earthing Set ND OJ C3-001	M12		St.Gal	
6	1	Drainage Washer Rabber	4x55x100		Rabber	
5	1	Earthing Set ND OJ C3-001	M12		St.Gal	
4	1	DIN 1028 Right Profile	L60x40x6x356	DIN 1028	DIN 17100 ST.37-2	
3	1	DIN 1028 Left Profile	L60x40x6x356	DIN 1028	DIN 17100 ST.37-2	
2	1	DIN 1028 Back Profile	L60x40x6x1500	DIN 1028	DIN 17100 ST.37-2	
1	1	DIN 1028 Front Profile	L60x60x6x1500	DIN 1028	DIN 17100 ST.37-2	

INDEX	NUMBER	DATE	NAME

29628219

SUBJ: Main Flange OS

CUSTOMER:

Transformer Designer: Sohrabi

IP: 55

GROUP:

DATE:

DES: A.Shakroghli

APP: Jeudei

PAGE: 1 COUNT: 2

DRAWING.NO.: Ski.Nr.Z-58100/1

شرکت ترانسفورماتور توزیع زنگان
ZANJAN DISTRIBUTION TRANSFORMER CO.

26 Kg

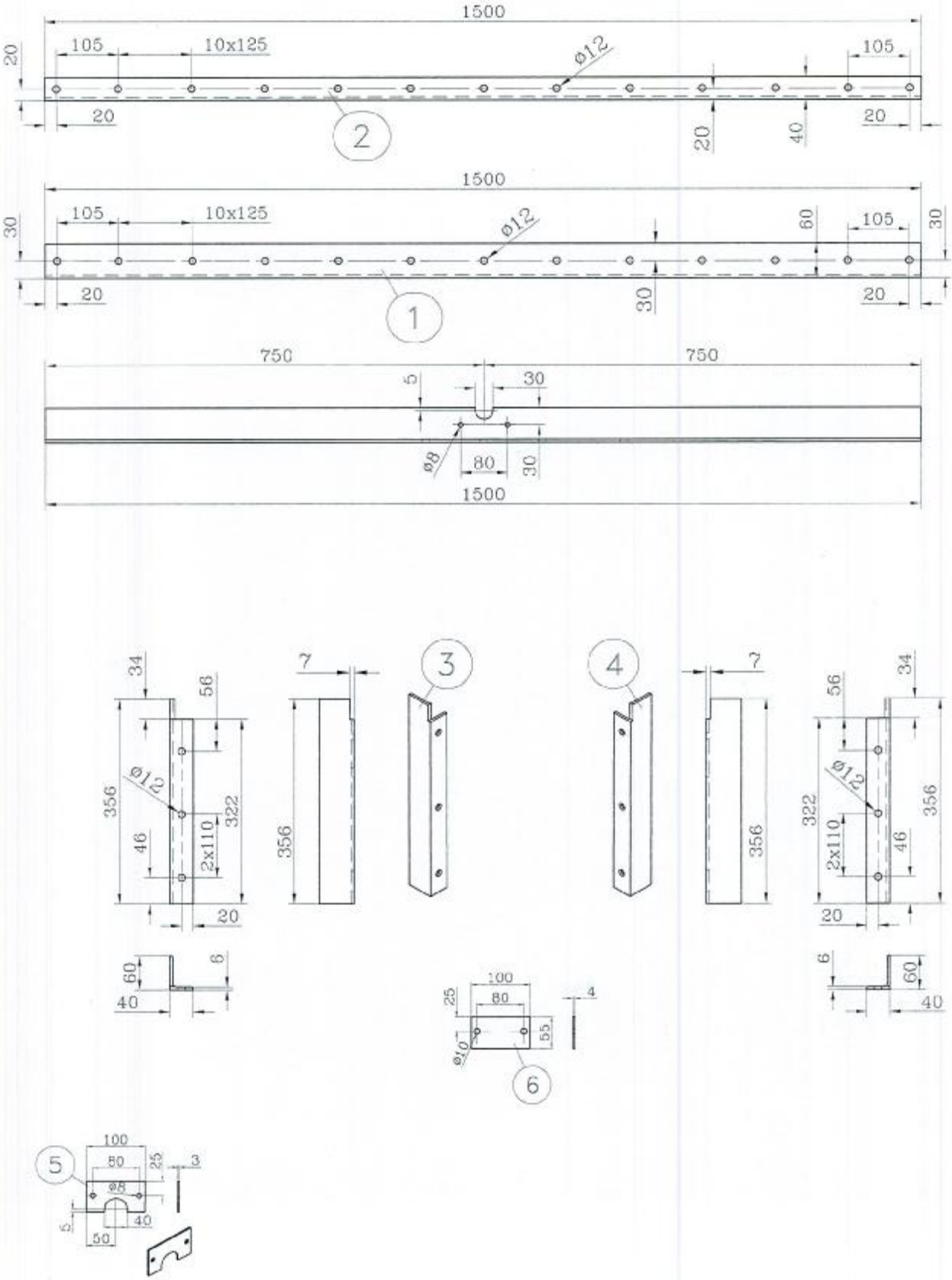

INDEX	NUMBER	DATE	NAME

GENRAL TO. DIN ISO 2768-m

29628219

SUBJ: Main Flange OS

CUSTOMER: برق منطقه ای کرمان

IP: 55

Transformer Designer: Sohrabi

GROUP:

DES: A.Shokrollahi

APP: Joulaei

DATE: ۱۳۹۲/۱۲/۲۰

PAGE: 2 COUNT: 2

DRAWING.NO.: Ski.Nr.Z-58100/1

شرکت ترانسفورماتور توزیع زنگان

ZANGAN DISTRIBUTION TRANSFORMER CO.

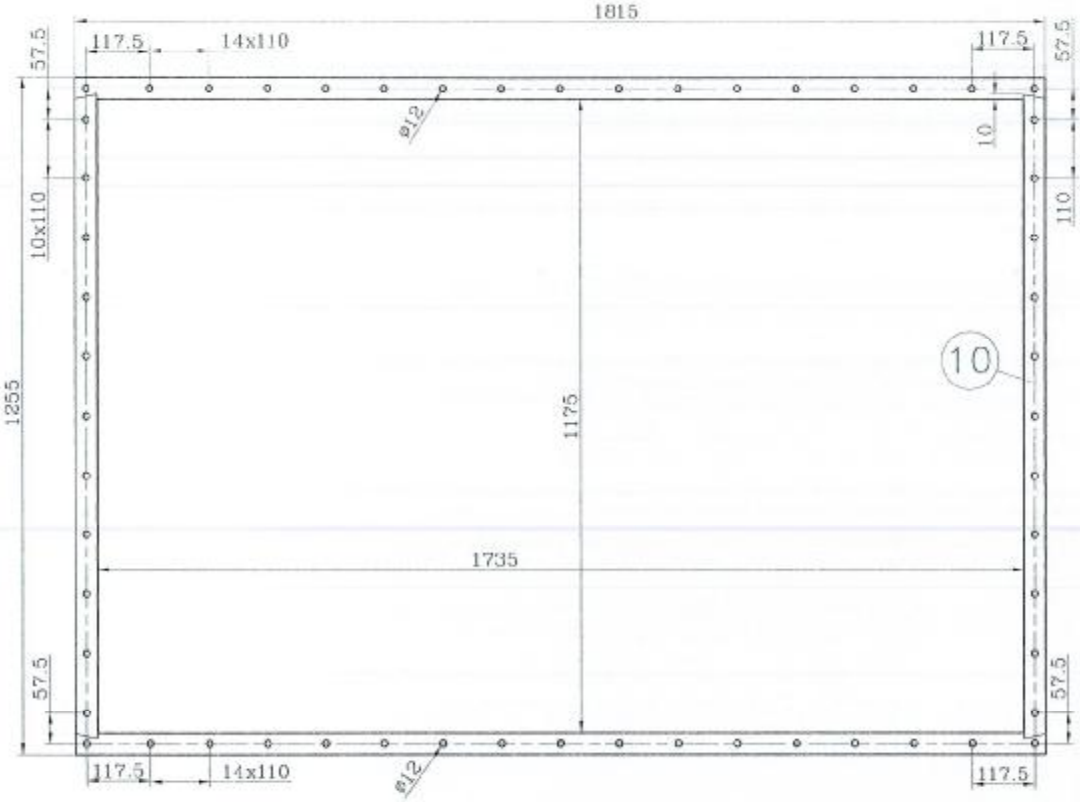

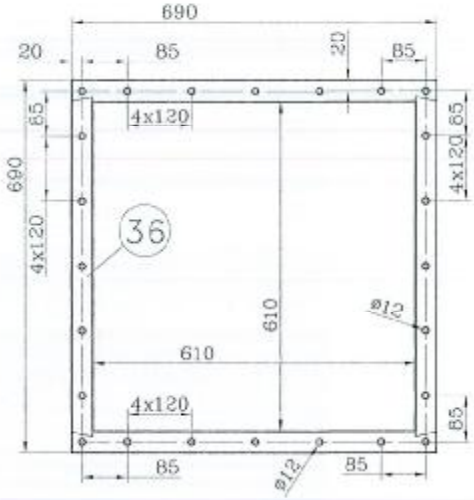

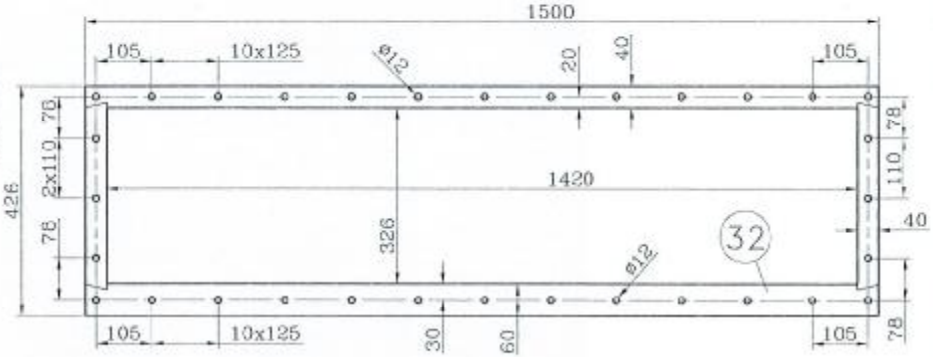

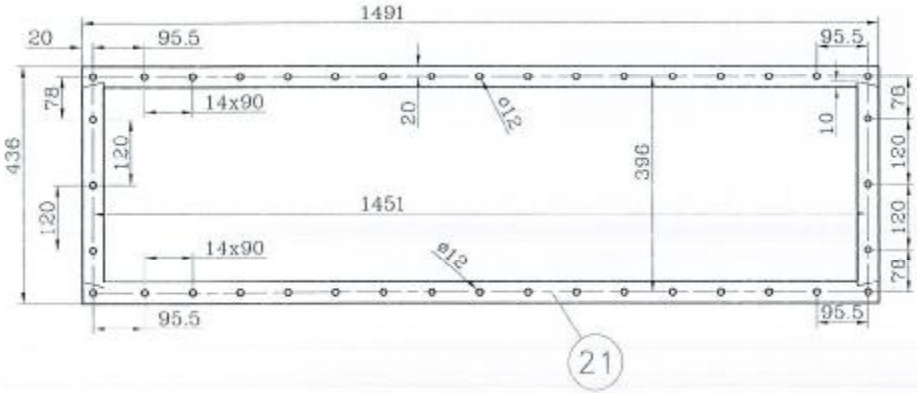

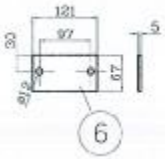

ID NO.	INDEX NO.	PARAMETRIC DRAWING NO. / WORKPIECE	DIMENSIONS(m)	STANDARD	STANDARD MATERIALS	Weight (kg)
6		Drainage Washer				
	1	Rabber	4x55x100		Rabber	
36		Cover Washer	4x60x2760			
	2				NBR	
32		Cover Washer	4x60x3852			
	1				NBR	
21		Cover Washer	4x40x3854			
	1				NBR	
10		Cover Washer	4x40x6140			
	1				NBR	

INDEX	NUMBER	DATE	NAME

29628219

SUBJ: Washers OS

CUSTOMER: برق منطقه ای کرمان

TYPE:

GROUP:

DATE:

Transformer Designer Mode

DR: A.Sheikhani

APP: Bidari

PAGE: 1 COUNT: 1 DRAWING.NO.: Ski.Nr.Z-58100/W

شرکت ترانسفورماتور توزیع زنگان
ZANJAN DISTRIBUTION TRANSFORMER CO

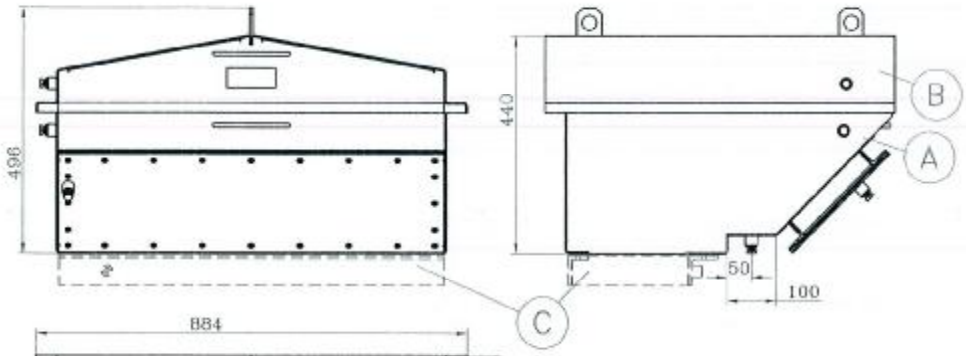

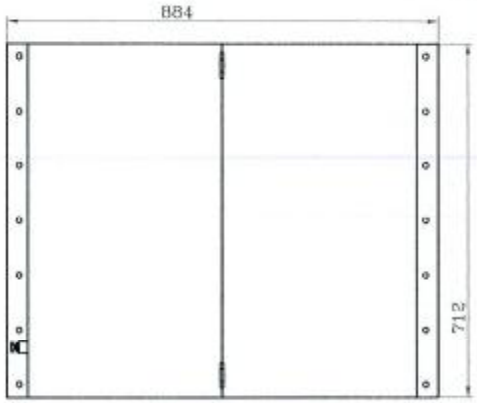

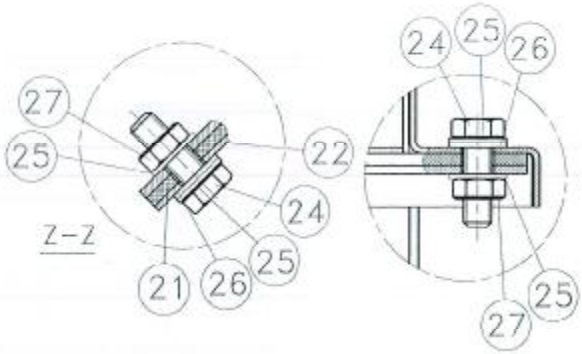

55 Kg

painting According to IZV

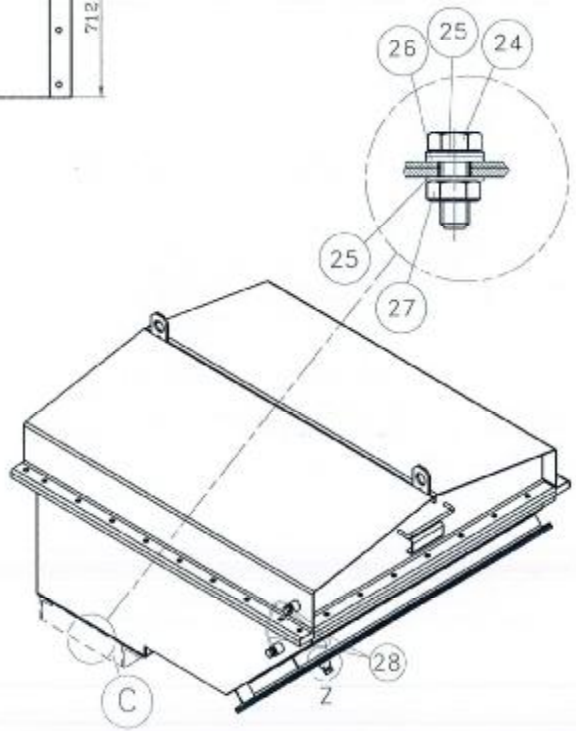

ID NO.	INDEX NO.	PARAMETRIC DRAWING NO. WORKPIECE	DIMENSIONS(m)	STANDARD	STANDARD MATERIALS	Weight (kg)
33	–	Gland	PG21			
32	1	Cover Washer	4x40x2192			
28	3	Earthing Cable ND 0J 06 008		AF12		
27	76	Nut	M10	DIN 934	According to IZV	
26	76	Spring Washer	810	DIN 127	According to IZV	
25	152	Washer	ø10.5	DIN 125	According to IZV	
24	76	Screw	M10x30	DIN 933	According to IZV	
23	1	Earthing Set ND 0J 03 001			DIN 17100 St.37-2	
22	1	Gland Plate	4x792x280		DIN 17440 X5CrNi1810	
21	1	Cover Washer	4x40x2144		NBR	
D	–	Flat bar Assembly Ski.Nr.Z-58101/2				
C	1	Main Flange Ski.Nr.Z-58101/1				
B	1	Cover Parts US				
A	1	Body Parts US				

INDEX	NUMBER	DATE	NAME

29628219

TYPE:
GROUP:
DATE: ۱۳۸۷/۱۱/۱۰
PAGE: 1 COUNT: 7

SUBJ: Cable Box (US)

CUSTOMER: برق منطقه ای کرمان

Transformer Designer: Sabadi

DFS: A.Sabaghi APF: Bolori

DRAWING.NO.: Ski.Nr.Z-58101

شرکت ترانسفورماتور توزیع زنگان
ZANGAN DISTRIBUTION TRANSFORMER CO.

1400-8

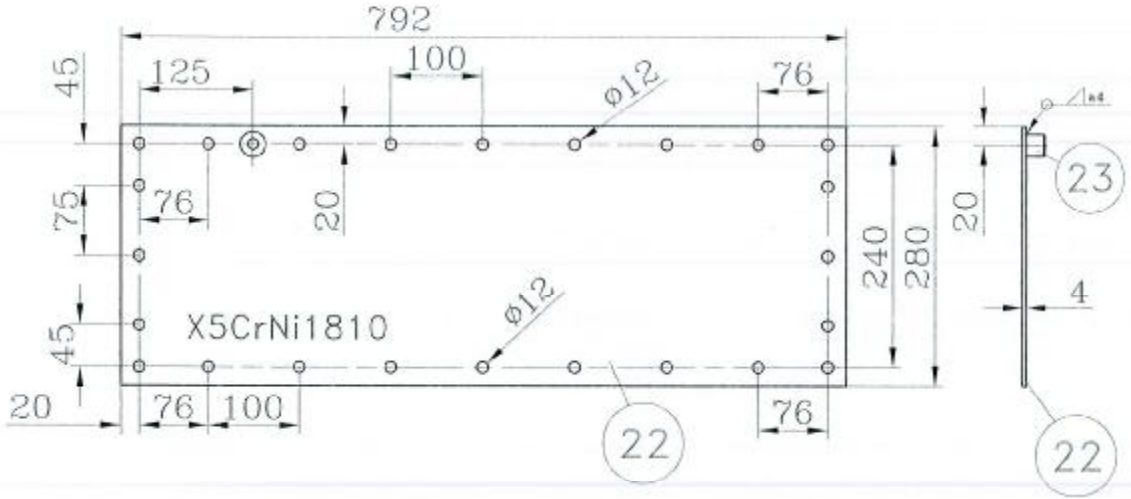

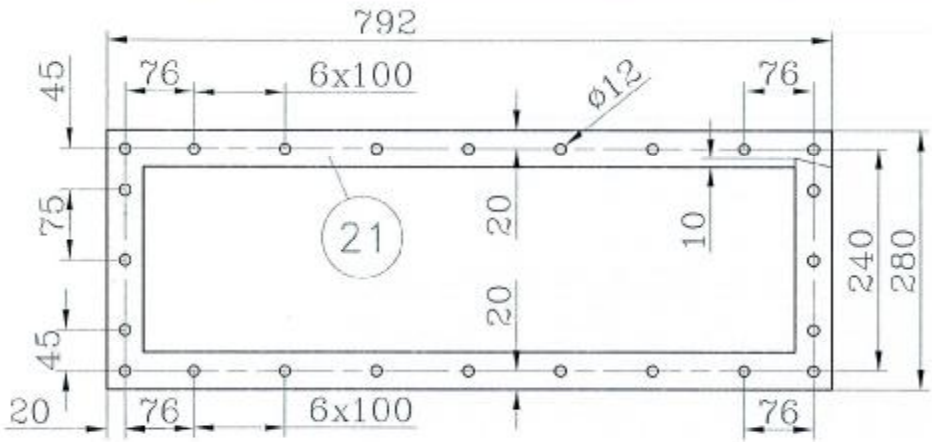

INDEX	NUMBER	DATE	NAME

GENRAL TO. DIN ISO 2768-m

29628219

SUBJ: Gland Plate and Washer US

CUSTOMER: برق منطقه ای کرمان

IP: 54

GROUP:

DATE: ۱۳۸۰/۱۱/۲۷

DES: A.Shakeghi

APP:

PAGE: 2 COUNT: 7

DRAWING.NO.: Ski.Nr.Z-58101

شرکت ترانسفورماتور توزیع زنگان

ZANGAN DISTRIBUTION TRANSFORMER CO.

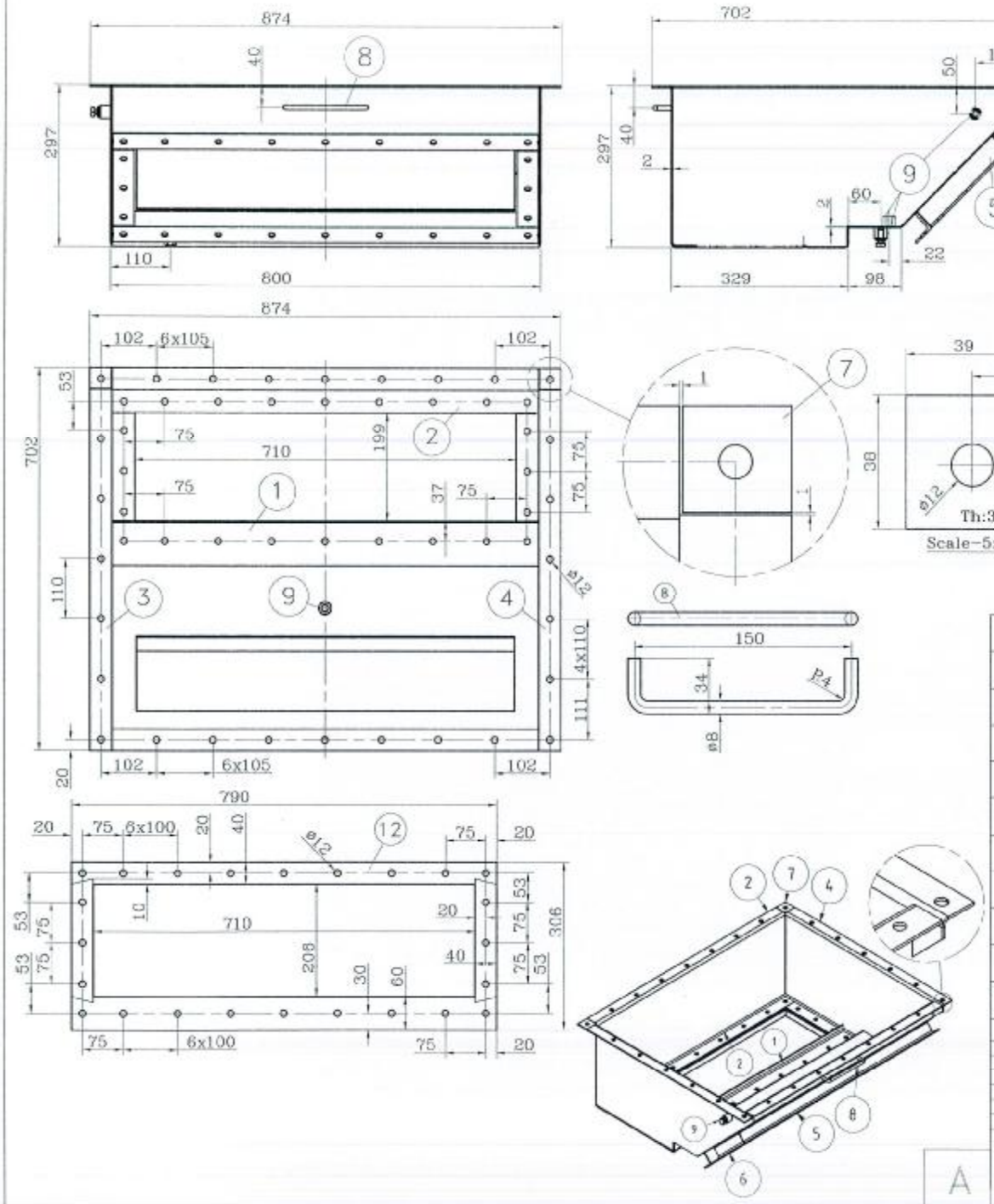

ID NO.	INDEX NO.	PARAMETRIC DRAWING NO. / WORKPIECE	DIMENSIONS(m)	STANDARD	STANDARD / MATERIALS	Weight (kg)
10		Cover Washer				
	1		4x40x3152		NBR	
9		Earthing Set			DIN 17100	
	3	ND 0J 03 001			St.37-2	
8		Knob			DIN 17100	
	2		ø8x200		St.37-2	
7		Body corner plate	39x38x3		DIN 17100	
	2	DIN 1543			ST.37-2	
6		Front Flange Horizontal Profile			DIN 17100	
	2	DIN 1028	L40x4x196	DIN 1028	ST.37-2	
5		Front Flange Vertical Profile			DIN 17100	
	2	DIN 1028	L40x4x792	DIN 1028	ST.37-2	
4		Body Right Wall	663x370x3		DIN 17100	
	1	DIN 1543			ST.37-2	
3		Body Left Wall	663x370x3		DIN 17100	
	1	DIN 1543			ST.37-2	
2		Body Back Wall	794x370x3		DIN 17100	
	1	DIN 1543			ST.37-2	
1		Body Front Wall	794x603x3		DIN 17100	
	1	DIN 1543			ST.37-2	

INDEX	NUMBER	DATE	NAME

29628219

SUBJ: Body Parts US

CUSTOMER: برق منطقه ای کرمان

TYPE:

GROUP:

DATE:

Transformer Designer: Sahabi

DES: APP:

PAGE: 3 COUNT: 7

DRAWING.NO.: Ski.Nr.Z-58101

شرکت توانمندسازی توزیع زنگان
ZANGAN DISTRIBUTION TRANSFORMER CO

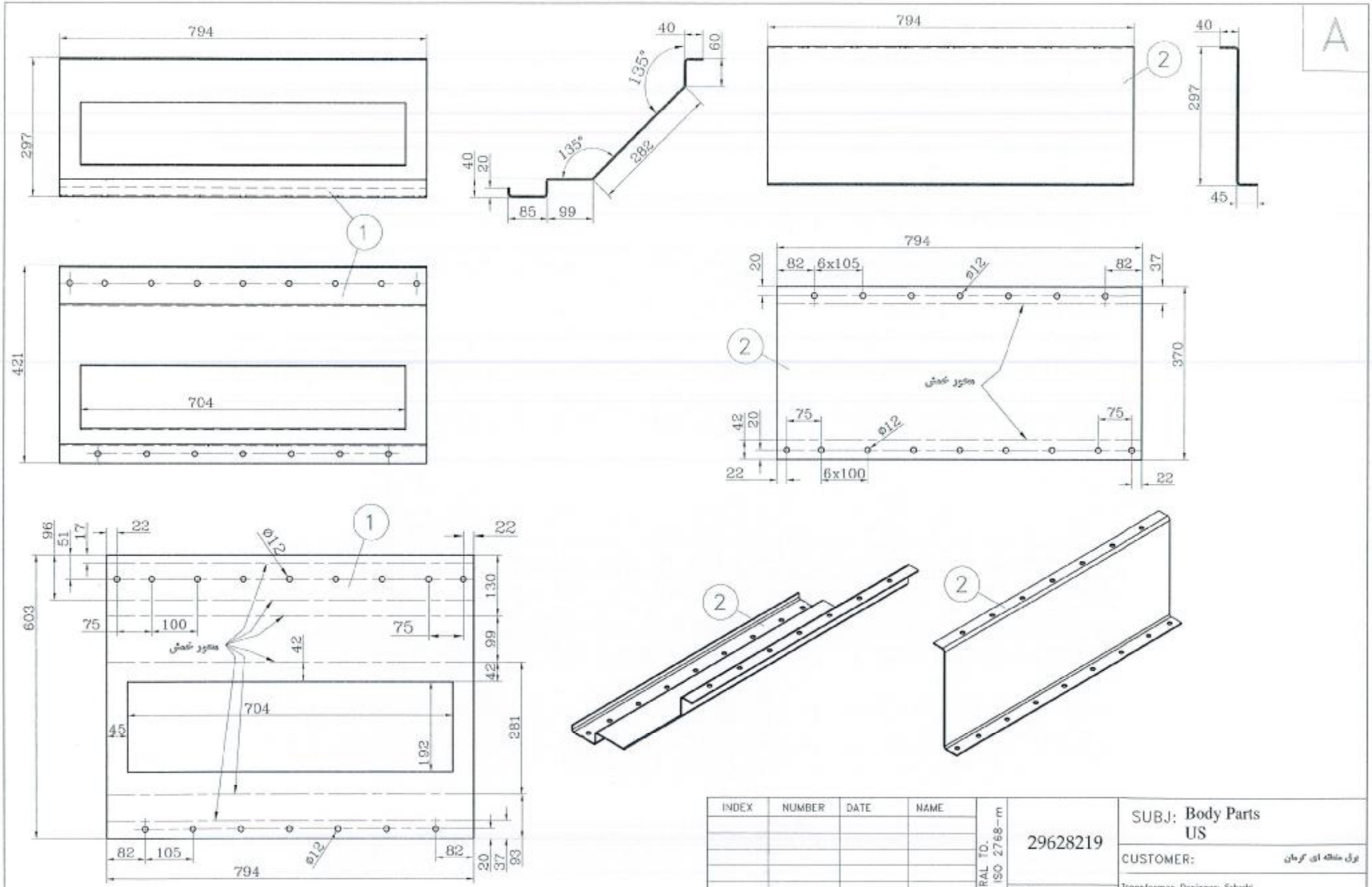

INDEX	NUMBER	DATE	NAME

GENRAL TO. DIN ISO 2768-m

29628219

SUBJ: Body Parts US

CUSTOMER: برق منطقه ای کرمان

Transformer Designer: Sohrabi

IP: 54

GROUP:

DATE: ۱۳۸۱/۱۱/۱۷

DES: A.Shokrpahli

APP: Jorfaei

PAGE: 4 COUNT: 7

DRAWING.NO.: Ski.Nr.Z-58101

شرکت ترانسفورماتور توزیع زنگان

ZANGAN DISTRIBUTION TRANSFORMER CO.

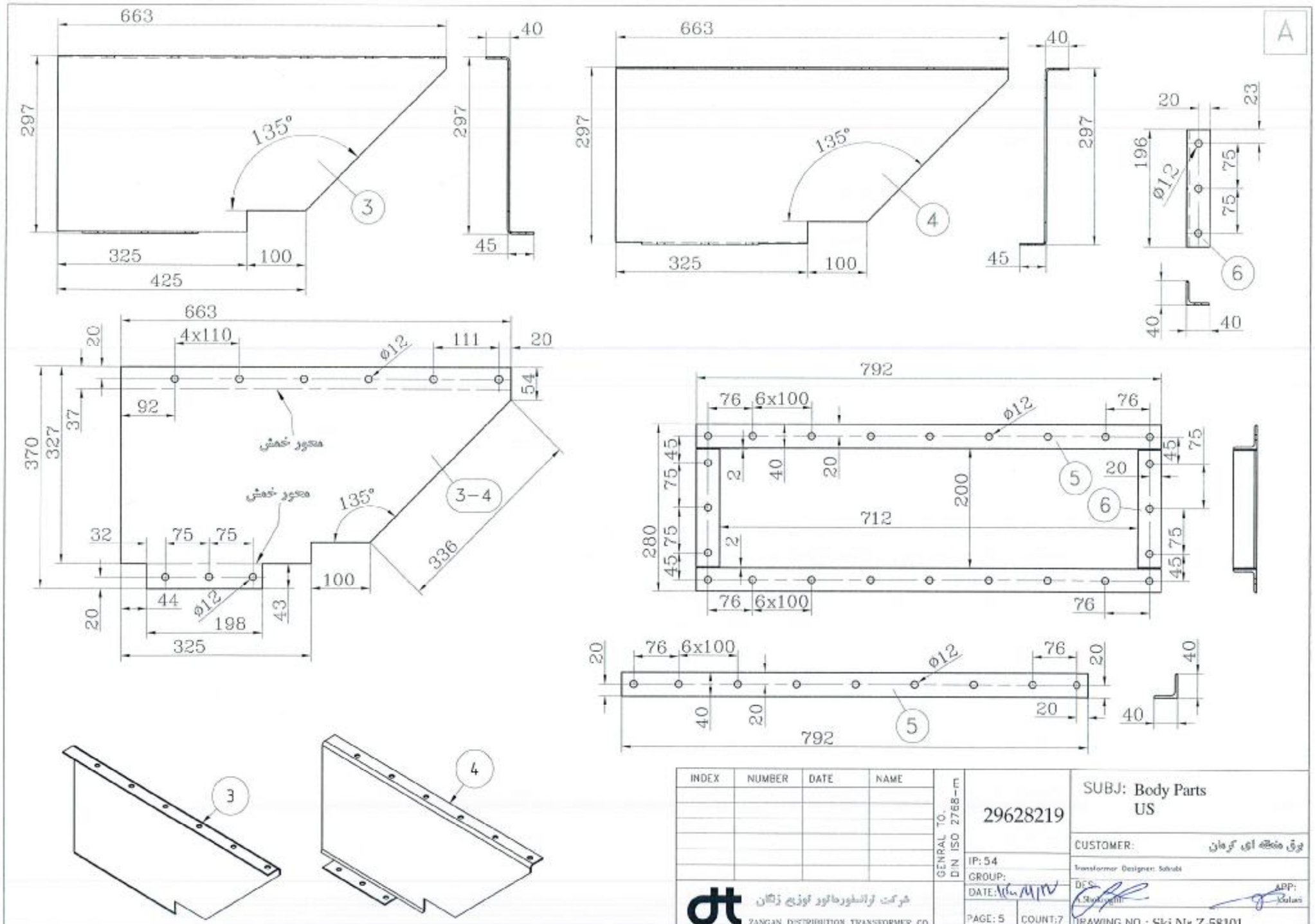

INDEX	NUMBER	DATE	NAME

GENRAL TO. DIN ISO 2768-m

29628219

IP: 54
GROUP:
DATE:
PAGE: 5 COUNT: 7

SUBJ: Body Parts US

CUSTOMER: برق منطقه ای کرمان

Transformer Designer: Sohrabi

DES: APP:

DRAWING.NO.: Ski.Nr.Z-58101

شرکت ترانسفورماتور توزیع زنگان
ZANGAN DISTRIBUTION TRANSFORMER CO.

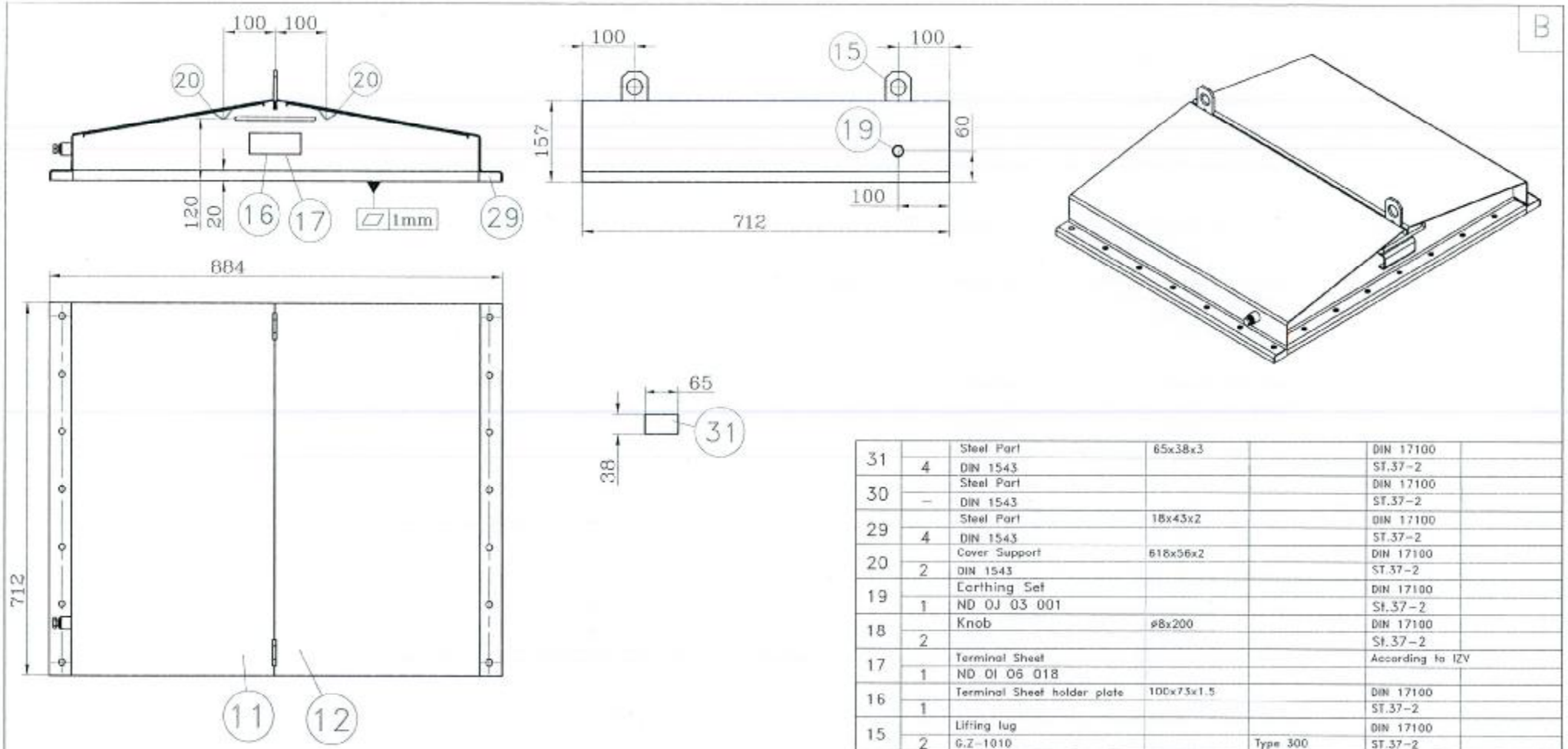

31		Steel Part	65x38x3		DIN 17100	
	4	DIN 1543			ST.37-2	
30		Steel Part			DIN 17100	
	–	DIN 1543			ST.37-2	
29		Steel Part	18x43x2		DIN 17100	
	4	DIN 1543			ST.37-2	
20		Cover Support	616x56x2		DIN 17100	
	2	DIN 1543			ST.37-2	
19		Earthing Set			DIN 17100	
	1	ND OJ 03 001			St.37-2	
18		Knob	ø8x200		DIN 17100	
	2				St.37-2	
17		Terminal Sheet			According to IZV	
	1	ND OI 06 018				
16		Terminal Sheet holder plate	100x73x1.5		DIN 17100	
	1				ST.37-2	
15		Lifting lug			DIN 17100	
	2	G.Z-1010		Type 300	ST.37-2	
14		Cover Back Wall	792x226x2		DIN 17100	
	1	DIN 1543			ST.37-2	
13		Cover Front Wall	792x226x2		DIN 17100	
	1	DIN 1543			ST.37-2	
12		Cover Left Wall	712x540x2		DIN 17100	
	1	DIN 1543			ST.37-2	
11		Cover Right Wall	712x540x2		DIN 17100	
	1	DIN 1543			ST.37-2	
ID	INDEX	PARAMETRIC DRAWING NO.			STANDARD	
NO.	NO.	WORKPIECE	DIMENSIONS(m)	STANDARD	MATERIALS	Weight (kg)

INDEX	NUMBER	DATE	NAME

29628219

SUBJ: Cover Parts US

CUSTOMER: برق منطقه ای کرمان

Transformer Designer: Sohrabi

TYPE:

GROUP:

DATE: ۱۳۸۱/۲۷

DES: A.Sohrabi

APP: Jorlani

PAGE: 6 COUNT: 7

DRAWING.NO.: Ski.Nr.Z-58101

شرکت ترانسفورماتور توزیع زنگان

ZANGAN DISTRIBUTION TRANSFORMER CO.

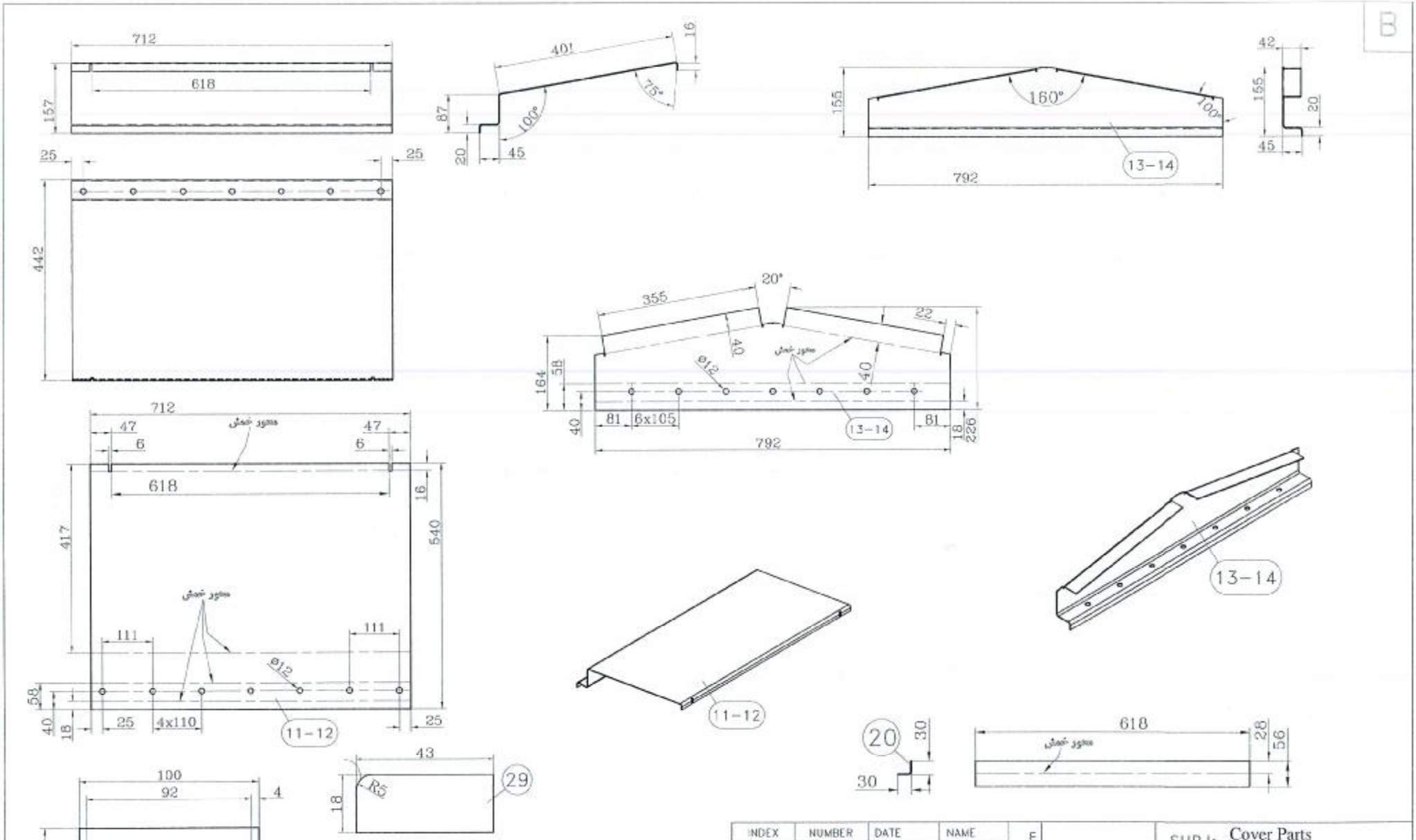
B
712
618
157
25
25
442
401
16
75°
87
100°
20
45
155
160°
100°
792
13-14
42
155
20
45
355
20°
22
40
محور خمش
ø12
164
58
40
81
6x105
81
18
226
792
13-14
712
47
6
47
6
618
16
417
540
محور خمش
111
111
ø12
58
40
18
25
4x110
25
11-12
11-12
13-14
20
30
30
618
28
56
محور خمش
100
92
4
73
37
ø3.5
17
43
R5
18
29
20
40
17
Scale-4:1
INDEX
NUMBER
DATE
NAME
GENRAL TO. DIN ISO 2768-m
29628219
SUBJ: Cover Parts US
CUSTOMER:
برق منطقه ای کرمان
IP: 54
GROUP:
DATE:
Transformer Designer: Sohrabi
DES:
APP:
PAGE: 7
COUNT: 7
DRAWING.NO.: Ski.Nr.Z-58101
شرکت ترانسفورماتور توزیع زنگان
ZANGAN DISTRIBUTION TRANSFORMER CO

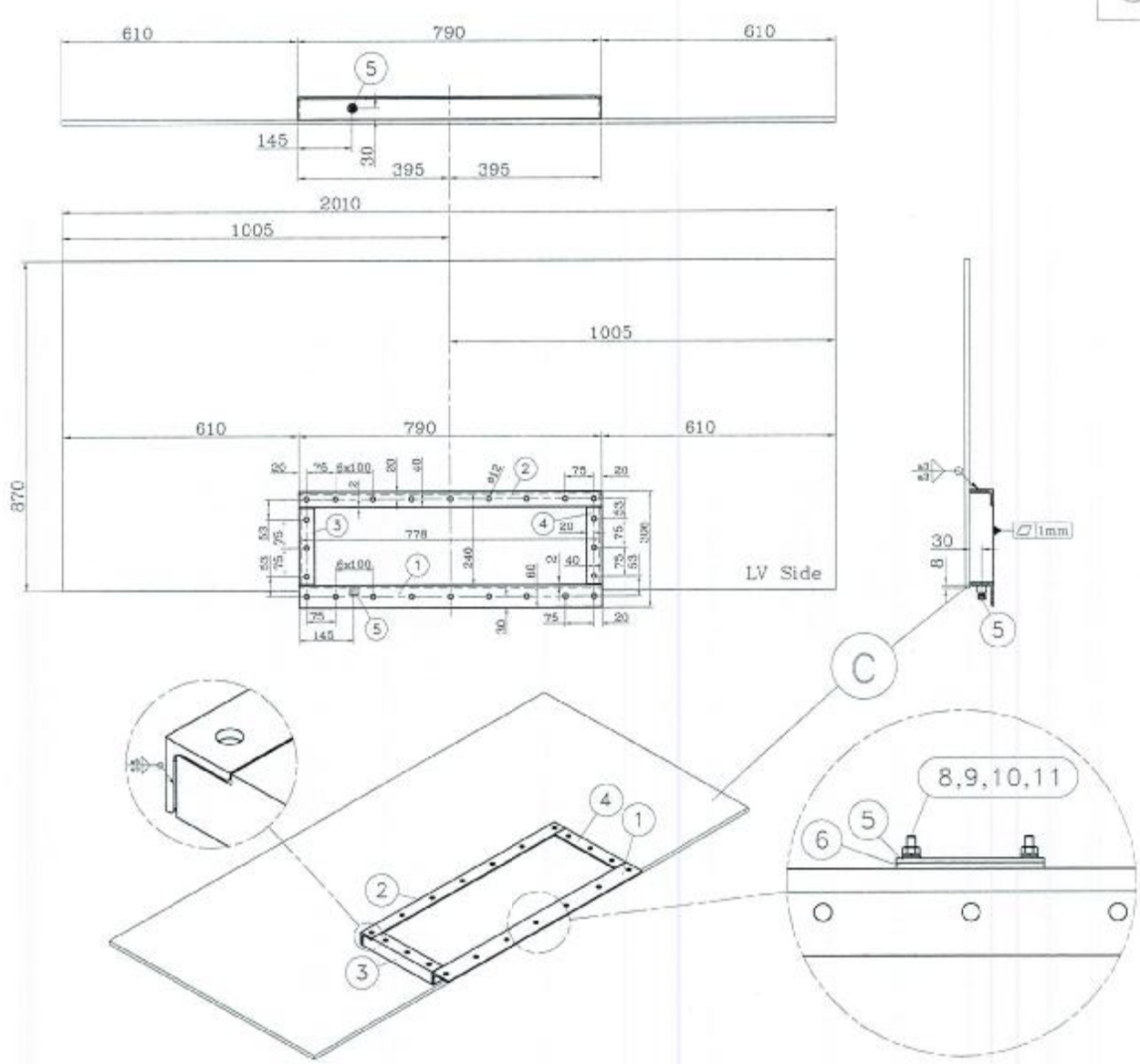

11	2	Spring Washer	86		St.Gal	
10	4	Washer	ø6.5		St.Gal	
9	2	Nut	M6		St.Gal	
8	2	Screw	M6x30		St.Gal	
7	—	Earthing Set ND OJ 03-001	M12		St.Gal	
6	1	Drainage Washer Rabber	4x55x100		Rabber	
5	1	Earthing Set ND OJ 03-001	M12		St.Gal	
4	1	DIN 1028 Right Profile	L60x40x6x236	DIN 1028	DIN 17100 ST.37-2	
3	1	DIN 1028 Left Profile	L60x40x6x236	DIN 1028	DIN 17100 ST.37-2	
2	1	DIN 1028 Back Profile	L60x40x6x790	DIN 1028	DIN 17100 ST.37-2	
1	1	DIN 1028 Front Profile	L60x60x6x790	DIN 1028	DIN 17100 ST.37-2	
ID NO.	INDEX NO.	PARAMETRIC DRAWING NO. WORKPIECE	DIMENSIONS(m)	STANDARD	STANDARD MATERIALS	Weight (kg)

INDEX	NUMBER	DATE	NAME

29628219

SUBJ: Main Flange US

CUSTOMER:

Transformer Designer: Sohrabi

IP: 55

GROUP:

DATE:

DES: A.Shokrzadeh

APP: Jamiei

PAGE: 1 COUNT: 2

DRAWING.NO.: Ski.Nr.Z-58101/1

شرکت ترانسفورماتور توزیع زنگان
ZANGAN DISTRIBUTION TRANSFORMER CO.

10 Kg

C

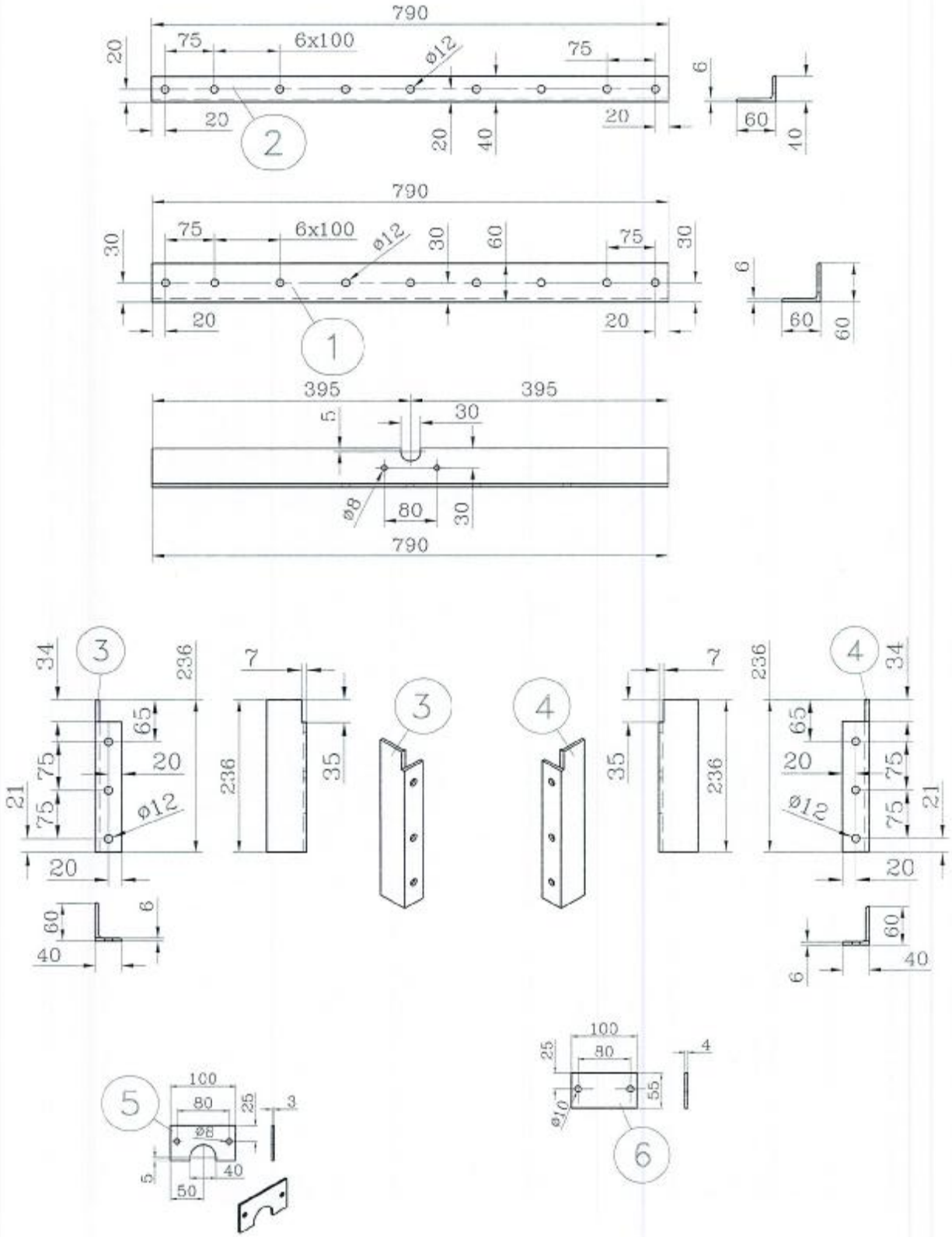

INDEX	NUMBER	DATE	NAME

GENRAL TO. DIN ISO 2768-m

29628219

SUBJ: Main Flange US

CUSTOMER: برق منطقه ای کرمان

Transformer Designer: Sohrabi

IP: 55

GROUP:

DATE: 1۴/۱۱/۹۷

DES: A.Shokouhi

APP: Joulaei

شرکت ترانسفورماتور توزیع زنگان

ZANGAN DISTRIBUTION TRANSFORMER CO.

PAGE: 2 COUNT: 2

DRAWING.NO.: Ski.Nr.Z-58101/1

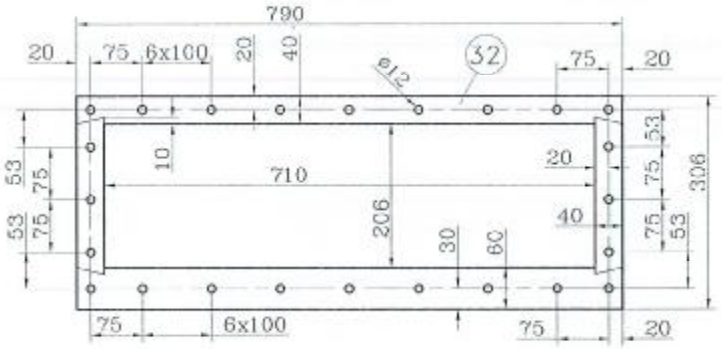

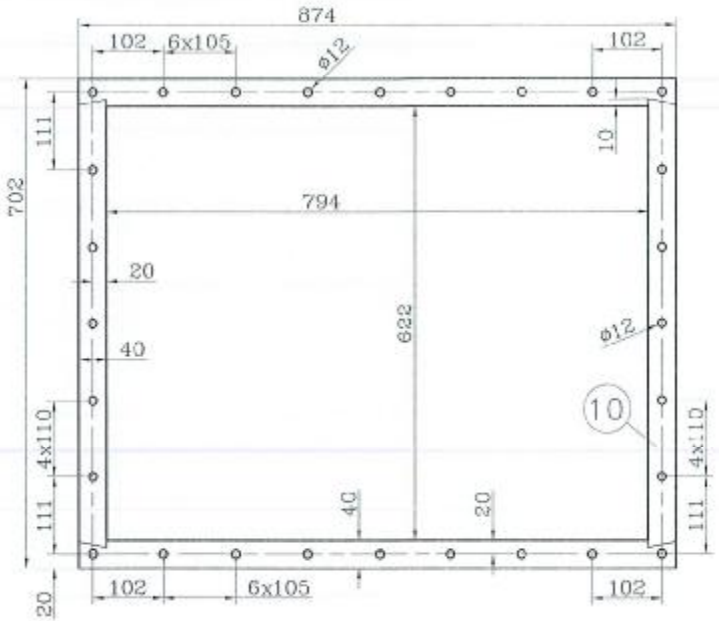

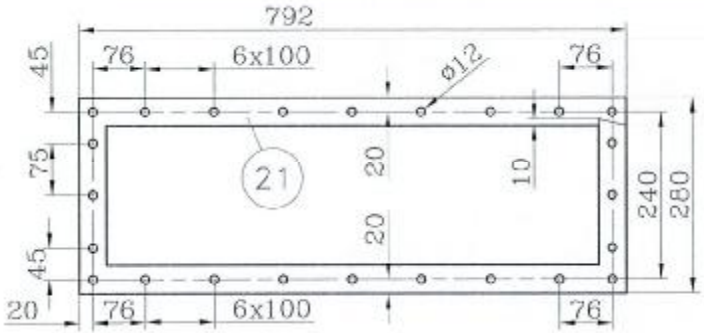

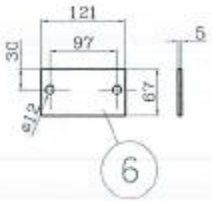

ID NO.	INDEX NO.	PARAMETRIC DRAWING NO. / WORKPIECE	DIMENSIONS(m)	STANDARD	STANDARD / MATERIALS	Weight (kg)
6	1	Drainage Washer / Rabber	4x55x100		Rabber	
32	1	Cover Washer	4x60x2192		NBR	
21	1	Cover Washer	4x40x2144		NBR	
10	1	Cover Washer	4x40x3152		NBR	

INDEX	NUMBER	DATE	NAME

29628219

SUBJ: Washers US

CUSTOMER: برق منطقه ای کرمان

TYPE:

GROUP:

DATE:

DES: Designer: Sakan

APP: Kaber

PAGE: 1 COUNT: 1

DRAWING.NO.: Ski.Nr.Z-58101/W

شرکت ترانسفورماتور توزیع زنگان
ZANJAN DISTRIBUTION TRANSFORMER CO.

Zangan Distribution
Transformer Co.

شرکت ترانسفورماتور توزیع زنگان
(سهامی عام)

موضوع : مناقصه جعبه کابل

شرکت ترانسفورماتور توزیع زنگان در نظر دارد اقلام درخواستی را به شرح جدول پیوست مطابق زمانبندی های اعلام شده از طریق مناقصه به پیشنهاد دهنده با بهترین شرایط واگذار نماید،شرایط شرکت در مناقصه به شرح زیر می باشد :

۱. ارائه پاکت مخصوص ارسال مدارک با محتویات مربوطه.
۲. به پیشنهادات مبهم،بدون امضاء،دریافت شده پس از موعد مقرر، فاقد سپرده وشروطی که موجب تنزل کیفیت فنی و یا افزایش بار مالی باشد ترتیب اثر داده نخواهد شد .
۳. پیشنهادات رسیده در کمیسیون معاملات مفتوح و از بین پیشنهادات ، پیشنهادی که از نظر فنی مورد قبول و دارای قیمت پیشنهادی پائین باشد برنده اعلام خواهد شد .
۴. هر گونه مالیات ، عوارض و کسورات قانونی به عهده برنده مناقصه می باشد ، که در صورت لزوم در موقع پرداخت از بهای کالا یا صورت کارکرد کسر گردیده و به نام برنده مناقصه به سازمان مربوطه پرداخت خواهد شد .
۵. در صورتیکه برنده مناقصه حاضر به انجام معامله نگردد سپرده وی ضبط و با نفر دوم معامله صورت می پذیرد و در صورتی که برنده دوم نیز از معامله امتناع ورزد سپرده وی نیز ضبط خواهد شد .
۶. سپرده مناقصه یا ضمانت نامه نفرات اول تا سوم تا مرحله عقد قرارداد نزد ترانسفورماتور توزیع زنگان باقی خواهد ماند و برای نفرات غیر برنده بلافاصله پس از بازگشائی پاکتها آزاد خواهد شد .
۷. هیچ پیشنهاد دهنده ای حق تماس با خریدار از زمان بازگشائی پاکتها تا مرحله انعقاد قرارداد یا قطعی شدن سفارش را ندارد .
۸. هر گونه اعمال نفوذ در بررسی فنی و بازرگانی توسط پیشنهاد دهنده از هنگام بازگشائی پاکتها تا انعقاد قرارداد برای خریدار منجر به رد پیشنهاد خواهد شد .
۹. پیشنهادات قیمت بایستی خوانا و بدون قید و شرط در داخل پاکت در بسته به دبیرخانه این شرکت تا ساعت ۱۰ صبح روز شنبه مورخ ۱۴۰۱/۰۳/۲۱ تحویل گردد.
۱۰. محل تحویل کالا درب کارخانجات زنجان (ترانسفورماتور توزیع زنگان)بوده و کلیه هزینه های مربوطه اعم از حمل و نقل ، بارگیری خرج بنگاه ، باسکول ، بیمه و ... به عهده فروشنده می باشد که بایستی در قیمت پیشنهادی لحاظ گردد.
۱۱. در صورت تشخیص شرکت ترانسفورماتور توزیع زنگان ، بازرسی در محل محموله ، قبل از حمل انجام خواهد شد.
۱۲. این شرکت از دریافت مقدار مازاد بر نیاز معذور بوده و مقدار مازاد به هزینه تامین کننده عودت خواهد شد .
۱۳. این شرکت حق واگذاری کل آیتم های مناقصه و یا واگذاری به صورت تفکیک شده را برای خود محفوظ می دارد.
۱۴. شرکت ترانسفورماتور توزیع زنگان در افزایش یا کاهش میزان درخواست مختار است .(تا سقف ۲۵٪)
۱۵. شرکت ترانسفورماتور توزیع زنگان در رد یا قبول کلیه و یا هر یک از پیشنهادات مختار است .
۱۶. بازگشایی پاکات بصورت غیرحضوری انجام خواهد شد.
۱۷. سایر اطلاعات و جزئیات در اسناد مناقصه مندرج می باشد.
۱۸. هزینه چاپ آگهی به عهده برنده مناقصه می باشد.

.....

موارد فوق روئیت گردید و مورد قبول اینجانب ..... مدیر مسئول یا نماینده تام الاختیار شرکت / فروشگاه ..... می باشد .

نام و نام خانوادگی، امضاء و مهر شرکت

آدرس : زنجان، کیلومتر ۴ جاده زنجان – تهران ، جنب شرکت ایران ترانسفو
صندوق پستی : ۱۱۸ - ۲۵۱۹۵

مدارک لازم جهت شرکت در مناقصه شماره ۱۴۰۱/۷۳۱

۱. فیش واریزی یا ضمانت نامه به مبلغ ۴۰،۰۰۰،۰۰۰ ریال به حساب شماره **۲۵۷۳۳۷۴** بانک رفاه کارگران شعبه ایران ترانسفو زنجان بنام شرکت ترانسفورماتور توزیع زنگان .
(لطفا" اطلاعات کامل از قبیل نام اشخاص حقیقی / حقوقی ، کدملی/ شناسه ملی ، کد اقتصادی اشخاص حقوقی ، آدرس و تلفن پشت فیش واریزی یا ضمانت نامه بانکی قید گردد.)

۲. ارائه سوابق کاری مرتبط و رضایت نامه از کارفرمایان سابق.

۳. روزنامه رسمی و آخرین آگهی تصمیمات و تغییرات .

۴. پاکت (الف) حاوی مدارک مذکور در بندهای ۱ تا ۳، مشخصات فنی و برگ تائید شده شرایط شرکت در مناقصه .

۵. پاکت (ب) حاوی قیمت پیشنهادی.

۶. ارائه قیمت می بایستی در برگ استعلام بهاء شرکت ترانسفورماتور توزیع زنگان که حاوی نوع و مقدار کالا و زمانبندی می باشد ، انجام پذیرد.

۷. پاکت الف و ب باید بصورت دربسته و لاک و مهر شده در پاکت مخصوص ارسال مدارک قرار گرفته و توسط پست پیشتاز و یا بصورت دستی از طریق آدرس زیر به نحوی ارسال شوند که حداکثر تا ساعت ۱۰ صبح روز شنبه مورخ ۱۴۰۱/۰۳/۲۱ دریافت گردد.

آدرس : زنجان – کیلومتر ۴ جاده زنجان – تهران ، جنب شرکت ایران ترانسفو
واحد خرید ترانسفورماتور توزیع زنگان
کد پستی:۴۵۱۶۱۱۸۷۶۸

اقدام کننده : **ولیخانی** **تلفن** : 33791188 - 024

شماره : ...	اطلاعیه	شرکت ترانسفورماتور توزیع زنجان (سهامی عام)
پیوست :		
قسمت :		

دستورالعمل بسته بندی قطعات ازجانب پیمانکاران

۱ - محموله با توجه به ابعاد، اندازه ومقادیر، میبایستی درکارتن یا کیسه های استاندارد بطوریکه حداکثر وزن هرکیسه یا کارتن ۱۶کیلوگرم باشد بسته بندی گردد.

۲ - محموله باید برروی پالت چوبی ،کفی و انباری بصورت تسمه کشی شده تحویل گردد.

۳ - پالت باید سالم و قابل حمل با لیفتراک باشد درابعاد(۸۰*۱۲۰)

۴ - پالت باید ظرفیت استحکام لازم برای بارمورد نظررا داشته باشد.

۵ - محموله بدون پکینگ لیست ارسال نگردد.

شرایط چیدمان روی پالت

الف - کد و مشخصات روی هربسته قابل روئیت بدون نیاز به جابجایی باشد.

ب - چیدمان بایدبه گونه ای باشدکه تعداد بسته ها بدون نیاز به جابجایی قابل شمارش باشد.

ج - تمامی بسته ها میبایستی دارای مشخصات (کد،تعداد،سایزوجنس)باشد.

تاریخ : ...	تائید :	تنظیم :

شماره استعلام: ۸۷۴-۲۲۳-ت ز تاریخ: ۱۴۰۱/۰۳/۱۱	**برگ استعلام بها**	**شرکت ترانسفورماتور توزیع زنگان** **(سهامی عام)**

ردیف	کد کالا	شرح کالا	ابعاد/مدل	مشخصات فنی مورد نیاز	مشخصات فنی قابل تامین از طرف پیمانکار
۱	G002033501	ساخت جعبه کابل ترانس روغنی			

با عنایت به اهمیت زمان تحویل اقلام در انتخاب پیمانکار، لازم است اقلام فوق در زمان ذکر شده تحویل گردند در غیر اینصورت زمان دقیق قابل تحویل توسط آن شرکت/فروشگاه در برگه هـــای مذکور قید گردد.

تنظیم: حمید ولیخانی	**مهلت اعتبار استعلام تا تاریخ ۱۴۰۱/۰۳/۲۱ می باشد.**	**مهر و امضا مدیر مسئول فروش**
در پاکت (الف) قرار داده شود		

اینجانب مدیرعامل شرکت اعلام می دارم که با مطالعه و قبول کلیه موارد مندرج در شرایط واگذاری پیمان نسبت به ارائه قیمت طبق مشخصات اقدام نموده و هیچگونه دلیلی مبنی بر عدم آگاهی از شرایط واگذاری نداشته ام.

شماره استعلام: ۸۷۴-۲۲۳-ت ز

تاریخ: ۱۴۰۱/۰۳/۱۱

برگ استعلام بها

شرکت ترانسفورماتور توزیع زنگان

(سهامی عام)

ردیف	کد کالا	شرح کالا	مقدار نیاز	واحد	زمان تحویل	قیمت واحد	قیمت کل
۱	G002033501	ساخت جعبه کابل ترانس روغنی	۶۰۰		۱۴۰۱/۰۳/۱۰		

با عنایت به اهمیت زمان تحویل اقلام در انتخاب پیمانکار، لازم است اقلام فوق در زمان ذکر شده تحویل گردند در غیر اینصورت زمان دقیق قابل تحویل توسط آن شرکت/فروشگاه در برگه هـــای مذکور قید گردد.

تنظیم: حمید ولیخانی	**مهلت اعتبار استعلام تا تاریخ ۱۴۰۱/۰۳/۲۱ می باشد.**	**مهر و امضا مدیر مسئول فروش**
در پاکت (ب) قرار داده شود		